LIBRE LX

GEBRUIKSHANDLEIDING

Pride
Mobility Products Europe B.V.
www.pridemobility.com

Castricummer Werf 26 1901 RW Castricum Nederland

VEILIGHEIDSVOORSCHRIFTEN

WAARSCHUWING! Het eerste afstellen van deze scootmobiel en het uitvoeren van alle in deze handleiding gegeven procedures dient door een goedgekeurde Pride-leverancier of een bevoegde monteur te geschieden.

Lees eerst deze handleiding en volg alle instructies op, voordat u van plan bent uw scooter voor het eerst te gaan gebruiken. De volgende symbolen zullen in deze handleiding worden gebruikt om waarschuwing en gevaar aan te geven.

WAARSCHUWING! Geeft een toestand of situatie aan die mogelijkerwijs gevaarlijk kan zijn. Indien de aangegeven procedures niet opgevolgd worden, kunnen hierdoor persoonlijke verwondingen, beschadiging van onderdelen, of storingen veroorzaakt worden. Op het product wordt deze afbeelding weergegeven als een zwart symbool op een gele driehoek met een zwart kader.

VERPLICHT! Deze handelingen dienen uitgevoerd te worden zoals is voorgeschreven. Indien verplichte handelingen niet uitgevoerd worden, kunnen hierdoor persoonlijke verwondingen en/of beschadiging van de apparatuur veroorzaakt worden. Op het product wordt deze afbeelding weergegeven als een wit symbool op een blauwe stip met een wit kader.

VERBODEN! Deze handelingen zijn verboden. Deze handelingen dienen op geen enkel ogenblik, of onder welke omstandigheden dan ook, uitgevoerd te worden. Indien een verboden handeling uitgevoerd wordt, kunnen hierdoor persoonlijke verwondingen, en/of beschadiging van de apparatuur veroorzaakt worden. Op het product wordt deze afbeelding weergegeven als een zwart symbool met een rode cirkel en een rode schuine streep.

Vul alstublieft de volgende informatie in voor snelle referentie:

Pride Leverancier:_____

Adres:_____

Telefoon nummer:_____

Koop Datum:_____ Serie nummer:_____

OPMERKING: Deze eigenaarhandleiding is samengesteld uit de laatste specificaties en product informatie op de tijd van publicatie. We reserveren het recht om veranderingen aan te brengen als die nodig worden. Enige veranderingen aan onze producten kunnen geringe verschillen tussen de illustraties en de verklaringen in deze handleiding tot stand brengen en het product welk u gekocht heeft. De meest recente/huidige versie van deze handleiding is via onze website verkrijgbaar.

DEALER:

Copyright © 2009
Pride Mobility Products Europe B.V.
INFMANU3819/Rev A/January 2009

ACN 088 609 661

INHOUD

I. INLEIDING 4

II. VEILIGHEID 5

III. UW SCOOTMOBIEL 19

IV. ACCU'S EN HET LADEN ERVAN 24

V. GEBRUIK 29

VI. DEMONTAGE EN MONTAGE 31

VII. HET OPLOSSEN VAN PROBLEMEN 32

VIII. VERZORGING EN ONDERHOUD 35

IX. GARANTIE 38

APPENDIX I - SPECIFICATIES 39

I. INLEIDING

VEILIGHEID

WELKOM bij Pride Mobility Products Europe B.V. (Pride). Het product dat u gekocht hebt combineert state of the art onderdelen met **veiligheid**, comfort en styling. Wij zijn er zeker van dat de ontwerpkenmerken u van de gemakken zullen voorzien die u verwacht in het dagelijkse leven. Begrijpen hoe u dit product **veilig** moet bedienen en verzorgen zullen u jaren probleemloos dienst en service geven.

Lees en volg alle voorschriften, waarschuwingen en aantekeningen in deze handleiding en alle andere bijgesloten literatuur voor u probeert om dit product voor de eerste keer te bedienen. Daarnaast berust uw veiligheid op u, uw leverancier, uw hulpverlener of medische begeleider en op uw gezond verstand.

Als er enige informatie is in deze handleiding die u niet begrijpt, of als u verdere hulp nodig heeft in de assemblage of bediening, neem alstublieft contact op met uw bevoegde Pride Leverancier. Nalatigheid om de voorschriften, waarschuwingen, en aantekeningen in deze handleiding en op uw Pride product te volgen, kunnen persoonlijk letsel of schade aan het product als gevolg hebben en de Pride product garantie laten vervallen.

LEVERANCIER OVEREENKOMST

Door ontvangst van dit product belooft u dat u dit product niet zult veranderen, wijzigen, of modificeren, of de beschermingen, beveiligingen of andere veiligheidskarakteristieken van dit product zult verwijderen of onbruikbaar zult maken; U belooft tevens dat u niet zult nalaten, weigeren of verzuimen om de vernieuwing te installeren die door Pride van tijd tot tijd worden geleverd om het veilige gebruik van dit product te verbeteren of te behouden.

VERZENDING EN LEVERING

Verzeker u ervan dat de levering volledig is vooraleer u uw Scootmobiel gebruikt, aangezien sommige delen individueel kunnen verpakt zijn. Indien u niet de volledige levering heeft gekregen, dan moet u onmiddellijk uw erkende Pride Leverancier contacteren. Indien verpakking of inhoud schade heeft opgelopen tijdens het transport, gelieve dan de verantwoordelijke transportfirma te contacteren.

INFORMATIE-UITWISSELING

Wij willen uw vragen, commentaar en suggesties horen over deze handleiding. We willen ook graag horen over de veiligheid en betrouwbaarheid van uw nieuwe Scootmobiel en over de service die u ontvangt van uw bevoegde Pride Leverancier. Gelieve ons te informeren in verband met eventuele adreswijziging, zodat we u op de hoogte kunnen houden over veiligheid, nieuwe producten, en nieuwe opties die het u mogelijk maken om uw Scootmobiel meer te gebruiken en er meer van te genieten. Neem alstublieft contact op met ons op het adres hieronder:

Pride Mobility Products Europe B.V.
Castricummer Werf 26
1901 RW Castricum
Nederland

LET OP: Als u ooit de registratiekaart van uw product verliest of misplaatst, of uw kopie van deze handleiding, neem aub contact op met ons, en we sturen u graag meteen een nieuwe op.

II. VEILIGHEID

SYMBOLEN PRODUCTVEILIGHEID

De symbolen hieronder zijn gebruikt op de scootmobiel om waarschuwingen, verplichte handelingen, en verboden handelingen aan te geven. Het is ten zeerste belangrijk dat u deze leest en volkomen begrijpt.

Knijp/drang punten gecreëerd gedurende assemblage.

Accu's bevatten corrosieve chemicaliën.

EMI-RFI- Dit product is getest en voldoet aan de immuniteitseis van 20 V/m.

Til het mobiliteitshulpmiddel niet op terwijl er iemand in zit.

Til het mobiliteitshulpmiddel niet op terwijl er iemand in zit.

Er bestaat gevaar voor explosie!

Lees en volg de informatie in de Gebruikshandleiding.

II. VEILIGHEID

Maximum gewichtscapaciteit.

Ontsloten en in vrijloop.

Plaats het voertuig op een horizontaal oppervlak en ga aan de kant staan om van de rijmodus naar de vrijloopmodus over te schakelen, en vice versa.

Vergrendeld en in rijstand.

Draag een veiligheidsbril.

Gebruik alleen AGM of Gel-Cell accu's om het risico van lekken of explosies te verminderen.

Verwijder de anti-kantel wielen niet.

II. VEILIGHEID

Gebruik geen celtelefoon, walkietalkie, laptop of radio transistor gedurende gebruik.

Voorkom blootstelling aan regen, sneeuw, ijs, zout of stilstaand water wanneer mogelijk. Onderhoudt en bewaar in een schone en droge conditie.

Verwijdering van de aarding kan een elektrisch gevaar scheppen. Indien nodig, monteer adequaat een toegestane adaptor met drie contactpunten op een electrisch contact met twee contactpunten.

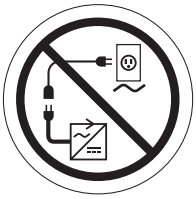

Verbindt geen verlengsnoer aan de AC/DC omvormer of de accu oplader.

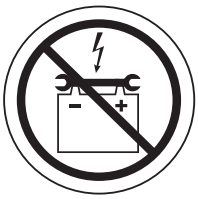

Hou gereedschap en andere metalen voorwerpen verwijderd van de batterijpolen. Contact met gereedschappen kan een elektrische schok veroorzaken.

Laat kinderen tijdens het opladen van de accu's niet zonder toezicht in de buurt van de scootmobiel spelen.

Gebruik geen accu's met een afwijkende capaciteit (Ah). Nieuwe accu's mogen niet samen met oude accu's gebruikt worden. Vervang beide accu's altijd tegelijkertijd.

II. VEILIGHEID

Hou uw handen tijdens het rijden uit de buurt van de banden. Let er op dat los hangende kleding in de aandrijfwielen vast kan raken.

Acculader, alleen voor gebruik binnenshuis.

Afval en recyclage: Neem contact op met uw bevoegde Pride Leverancier voor informatie over de correcte manier om uw Pride product en verpakking van de hand te doen en te recycleren.

Bevat lood.

Plaats de Scootmobiel niet in de vrijloopstand indien hij op een neerwaartse helling staat.

Plaats de Scootmobiel niet in de vrijloopstand indien hij op een opwaartse helling staat.

II. VEILIGHEID

ALGEMEEN

VERPLICHT! Voordat u voor het eerst uw Scootmobiel gaat gebruiken dient u eerst deze handleiding volledig te lezen en te begrijpen.

Uw Scootmobiel is ontworpen om uw leven te vergemakkelijken en uw mobiliteit te vergroten. Pride levert een groot aantal producten die het best tegemoetkomen aan de behoeften van de Scootergebruiker. Hou er rekening mee dat de uiteindelijke beslissing voor keuze en aankoop betreffende het type Scootmobiel dat gebruikt gaat worden uiteindelijk de verantwoordelijkheid is van de Scootergebruiker en zijn/haar medische begeleider (zoals arts, fysiotherapeut etc.).

De inhoud van deze handleiding is gebaseerd op de verwachting dat een deskundige op het gebied van mobiliteitshulpmiddelen de Scootmobiel heeft afgesteld naar de behoeften van de gebruiker en zorgvuldige gebruiksinstructies heeft gegeven aan de medische professioneel die dit product voorschrijft en/of de bevoegde Pride Leverancier.

Er zijn bepaalde situaties, incl.enkele medische omstandigheden, waarin de gebruiker in het bijzijn van een deskundige zal moeten oefenen. Dit kan een familielid zijn of een hulpverlener die speciaal getraind is in de begeleiding van een Scootergebruiker bij diverse dagelijkse activiteiten.

In het begin zult u mogelijk situaties tegenkomen waarin u enige oefening nodig hebt. Neem hiervoor de tijd en u zult al snel volledig vertrouwd raken met uw Scootmobiel in het maneuvreren door deuropeningen, in en uit liften, op en neer hellingen en over normale oppervlaktes.

Hieronder volgen enkele voorzorgsmaatregelen, tips en overige veiligheidsoverwegingen die bedoeld zijn om u vertrouwd te maken met het veilig gebruik van uw nieuwe Scootmobiel.

WIJZIGINGEN

Pride heeft uw Scootmobiel ontworpen om u mobiliteit en comfort te verschaffen. Echter, onder geen enkele omstandigheid mag u veranderingen aan uw Scootmobiel aanbrengen, zoals delen toevoegen of verwijderen, functies onklaar maken etc.

WAARSCHUWING! Wijzig nooit uw Scootmobiel indien niet goedgekeurd door Pride. Gebruik geen accessoires die niet voor gebruik bij Pride-producten getest en goedgekeurd zijn.

AFNEEMBARE DELEN

WAARSCHUWING! Probeer de scootmobiel niet op te tillen of te verplaatsen aan de verwijderbare onderdelen, zoals armsteunen, zitting en afdekking.

II. VEILIGHEID

VEILIGHEIDSTEST VOORAF

Maak uzelf vertrouwd met de Scootmobiel en zijn mogelijkheden. Pride adviseert om voor ieder gebruik een veiligheidscheck uit te voeren om er zeker van te zijn dat uw Scootmobiel soepel en veilig functioneert.

Voer de volgende inspecties uit voordat u uw Scootmobiel gaat gebruiken:

- Controleer de banddruk. Behoudt maar overschrijdt niet de psi/bar/kPa luchtdruk zoals die aangegeven staat op de banden indien de scootmobiel is uitgerust met luchtbanden.
- Controleer alle elektrische verbindingen. Verzeker u ervan dat ze goed vast zitten en niet geoxideerd zijn.
- Controleer alle harnas verbindingen. Verzeker u ervan dat ze vast zitten en goede werken.
- Controleer de remmen.
- Controleer de acculading.

LET OP: Constateert u een probleem, neem dan contact op met uw leverancier.

BAND OPBLAZEN

Als uw scootmobiel pneumatische banden heeft, moet u de banden minstens eens in de week controleren (of laten controleren) op luchtdruk. De juiste banddruk zal de levensduur van uw banden verlengen en de goede werking van uw scootmobiel helpen.

WAARSCHUWING: Het is van groot belang dat de psi/bar/kPa luchtdruk zoals die op de banden aangegeven staat ten allen tijde behouden wordt. Blaas uw banden niet te veel of te weinig op. Te lage druk kan controleverlies veroorzaken en te hoge druk kan uw banden doen ontploffen. Indien de correcte psi/bar/kPa luchtdruk zoals die aangegeven wordt op de banden niet ten allen tijde behouden wordt, dan kan dat resulteren in band en/of wiel schade.

WAARSCHUWING: Blaas uw banden enkel op met een gereglementeerde pomp met een correcte meter. Indien u dat niet doet, kan u uw banden teveel opblazen, wat uw banden kan doen ontploffen.

LET OP: Indien de band op uw scootmobiel enkel de druk in psi weergeeft, gebruik dan de volgende formules om de correcte bar en kPa druk te vinden: bar = psi x 0,06895; kPa = psi x 6,89476.

GEWICHTSBEPERKINGEN

Uw Scootmobiel heeft een maximum gewichtscapaciteit. Bekijk de specifikatietabel voor deze limiet.

VERPLICHT! Zorg ervoor dat u de voorgeschreven gewichtscapaciteit van uw scootmobiel niet overschrijdt. Als de gewichtscapaciteit overschreden wordt, vervalt hierdoor uw garantie. Pride stelt zich niet verantwoordelijk voor verwondingen en/of beschadigingen aan eigendommen als gevolg van het niet naleven van gewichtsbeperkingen.

WAARSCHUWING! Vervoer geen passagiers met uw scootmobiel. Mocht u passagiers met uw scootmobiel vervoeren, kan dit het zwaartepunt negatief beïnvloeden, met als gevolg dat het vervoermiddel om kan vallen, of dat u zelf uit de scootmobiel valt.

OPRITTEN EN HELLINGEN

Steeds meer gebouwen hebben opritten met een bepaald stijgingspercentage, ontworpen voor een veilige en makkelijke entree. Sommige opritten zijn voorzien van een bocht, zodat u daarvoor enige ervaring nodig hebt met uw Scootmobiel.

- Rij uiterst voorzichtig wanneer u een oprit of helling gaat afdalen.

- Neem bij een scherpe hoek, ruime en langzame bochten. Op die manier zullen de achterwielen een ruime bocht maken en niet tegen de hoek aanrijden of achter een reling blijven steken.
- Wanneer u van een oprit naar beneden rijdt, zet dan uw snelheidsknop op de laagste stand om zo een veilige, gecontroleerde afdaling te garanderen.
- Vermijdt het plotselinge stoppen en starten.

Probeert u bij het beklimmen van een helling uw Scootmobiel rijdende te houden. Moet u al stoppen, start u dan weer langzaam en geeft u voorzichtig gas. Bij het dalen dient u de snelheidsknop op de laagste stand te zetten en alleen vooruit te rijden. Mocht uw Scootmobiel sneller dan u wenst of aankunt de helling afdalen, zet hem dan volledig stop door de gashendel los te laten. Duw vervolgens de gashendel voorzichtig naar voren om zo veilig en gecontroleerd af te dalen.

WAARSCHUWING! Zet bij een beklimming of afdaling uw Scootmobiel nooit in vrijloop zeker niet wanneer u op uw Scootmobiel zit of er naast staat.

WAARSCHUWING! Rij bij het klimmen niet zigzaggend omhoog maar rij in één keer recht omhoog. Dit vermindert de kans op kantelen of vallen. Betracht steeds uiterste voorzichtigheid bij het klimmen.

WAARSCHUWING! Rij uw Scootmobiel niet langs de zijkant van een beklimming of diagonaal van een beklimming of afdaling; zet uw Scootmobiel niet stil, als dat mogelijk is, gedurende een beklimming.

WAARSCHUWING! Vermijd gevaarlijke hellingen, bijv. terrein bedekt met sneeuw, ijs, natte bladeren, afgereden gras enz.

WAARSCHUWING! Ook al kan uw Scootmobiel hellingen beklimmen die groter zijn dan aangegeven op figuur 1, probeer onder geen omstandigheden de hellinggegevens of welke andere gegevens dan ook in deze handleiding te overschrijden. Want als u deze specificaties overschrijdt, kan u instabiliteit in uw scootmobiel veroorzaken.

Toegangsopritten voor gehandicapten zijn niet in alle landen gereglementeerd door de overheid en zijn daarom niet allemaal voorzien van dezelfde hellingsgraad. Andere hellingen kunnen natuurlijk zijn of, indien ze kunstmatig zijn, niet specifiek geschikt voor scootmobielen. **Figuur 1** illustreert de stabiliteit van uw Scootmobiel en toont welke hellingen u kan beklimmen met welke gewichten onder gecontroleerde testcondities.

Deze testen zijn uitgevoerd met de Scootmobiel stoel in de hoogste stand en zo ver mogelijk naar achteren ingesteld. Gebruik deze informatie als een leidraad. De hellingscapaciteit van uw Scootmobiel wordt beïnvloed door uw gewicht, de snelheid van de Scootmobiel, de hoek waarin u de helling nadert en de instellingen van uw Scootmobiel.

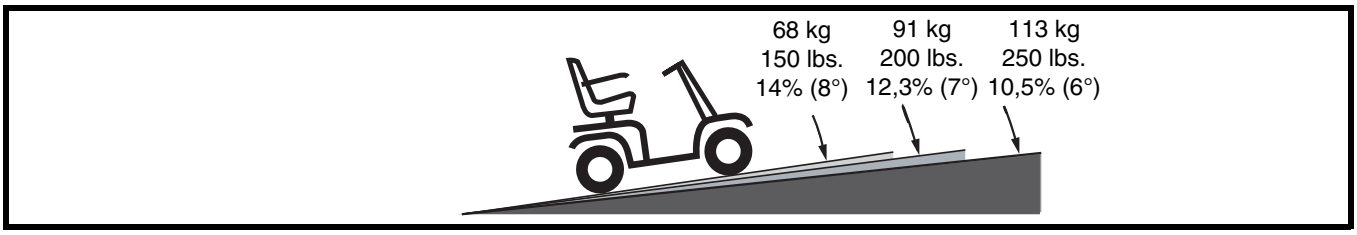

Figuur 1. De maximum aanbevolen hellinghoek

WAARSCHUWING! Elke poging om steilere hellingen te nemen dan in figuur 1 zijn aangegeven kunnen uw Scootmobiel in een onstabiele positie brengen of zelfs doen kantelen.

WAARSCHUWING! Gebruik nooit een zuurstoftank met een gewicht groter dan 6,8 kg. Vul uw mand nooit met een inhoud meer dan 6,8 kg.

Wanneer u een helling nadert kunt u het beste naar voren leunen. **Zie Figuren 2 en 2A.** Dan schuift het zwaartepunt van u en uw Scootmobiel naar de voorkant van de Scootmobiel voor een betere stabiliteit.

LET OP: Terwijl u hellingen neemt en vooruitgaat en u laat het gaspedaal los, dan is het mogelijk dat de scootmobiel ongeveer 30,48 cm "achteruit rolt" vooraleer de remmen in actie treden. Als u het gaspedaal los laat terwijl u achteruit rijdt, dan kan de scootmobiel ongeveer 1 meter "achteruit rollen" vooraleer de remmen in actie treden.

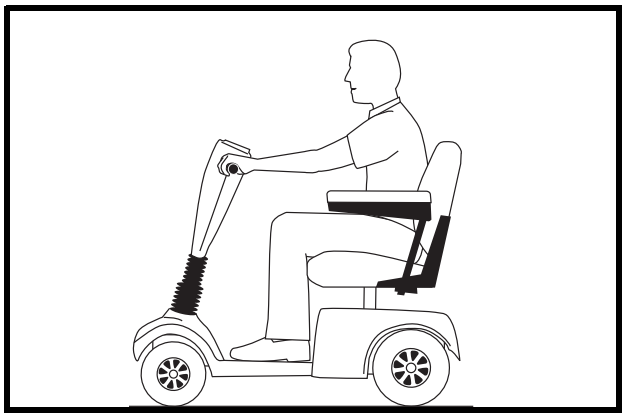

Figuur 2. Normale rijpositie

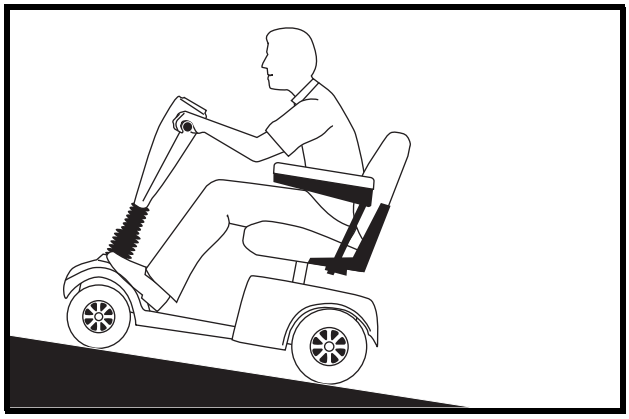

Figuur 2A. Rijpositie met verhoogde stabiliteit

HET NEMEN VAN BOCHTEN

Extreem hoge snelheid in bochten kan leiden tot het kantelen van uw Scootmobiel. Factoren die het kantelgevaar vergroten zijn o.a. (maar niet uitsluitend): de snelheid in bochten, de stuurhoek (d.w.z. hoe scherp u draait), oneffen terrein, hellend terrein, het rijden van een terrein met weinig trekkracht naar een terrein met veel trekkracht (zoals bijvoorbeeld komend van een grasrijk terrein op een geplaveid terrein - special bij het draaien met hoge snelheid) en abrupte verandering van richting. Hoge snelheid bij bochten wordt sterk afgeraden. Wanneer u het gevoel heeft dat uw Scootmobiel kan gaan kantelen, verminder dan uw snelheid en pas uw stuurhoek aan (d.w.z. maak de draai minder scherp).

WAARSCHUWING! Verminder uw snelheid en behoudt een stabiel punt van zwaartekracht bij het nemen van scherpe bochten. Wanneer u met hoge snelheid op uw scootmobiel rijdt, neem dan geen scherpe bochten. Dit verkleint aanzienlijk de kans op kantelen of vallen. Gebruik altijd uw gezond verstand bij het nemen van bochten.

REMMEN

Uw Scootmobiel is uitgevoerd met twee sterke remsystemen:

- Regenererend: gebruikt elektrische energie om snel af te remmen wanneer de gashendel in de neutraal-/stopstand wordt gezet en.
- Motorrem zorgt voor automatische blokkering nadat de Scootmobiel bijna tot stilstand is gebracht, of wanneer om wat voor reden dan ook de energie wegvalt.

WEGDEK

Uw Scootmobiel is ontworpen om u te voorzien van optimale stabiliteit onder normale rijomstandigheden, op droge, horizontale oppervlakten zoals verhard wegdek, beton of asfalt. Pride begrijpt echter dat er momenten zullen zijn waarop u ook voor andere soorten wegdek kan komen te staan. Om deze reden is uw Scootmobiel ook ontworpen om goed te gebruiken op overige vaste ondergronden, zoals gras of gravel. U kan uw Scootmobiel veilig gebruiken op graspleinen en in parken.

- Minder uw snelheid wanneer u op oneffen terrein en/of zachte ondergrond rijdt.
- Vermijd hoog gras dat zich in de motor kan draaien.
- Vermijd losse gravel en zand.
- Mocht u twijfels hebben over een terrein, vermijd het dan.

OPENBARE WEGEN

WAARSCHUWING! Gebruik uw Scootmobiel niet op openbare wegen en autowegen. Bedenk dat het voor het verkeer moeilijk is u op uw Scootmobiel te zien. Gedraagt u zich als voetganger. Wacht bij het oversteken tot de weg vrij is en steek dan over met grote voorzichtigheid.

VASTE OBSTAKELS (TREDEN, TROTTOIRBANDEN, ETC.)

WAARSCHUWING! Kom niet te dicht bij hoge randen, onbeschermde richels, trottoirbanden, portieken, trappen enz. of andere plaatsen waar u gemakkelijk vanaf kunt glijden.

WAARSCHUWING! Probeer niet met uw Scootmobiel een extreem hoog obstakel te nemen.

WAARSCHUWING! Laat uw Scootmobiel nooit achterwaarts een verhoging afrijden. Dit verhoogt het risico op kantelen.

WAARSCHUWING! Zorg dat uw Scootmobiel loodrecht nadert op een trottoirband die u moet beklimmen of afdalen. Zie figuren 3 en 3A.

WAARSCHUWING! Probeer niet een trottoirband te nemen hoger dan 5 cm (2 in.).

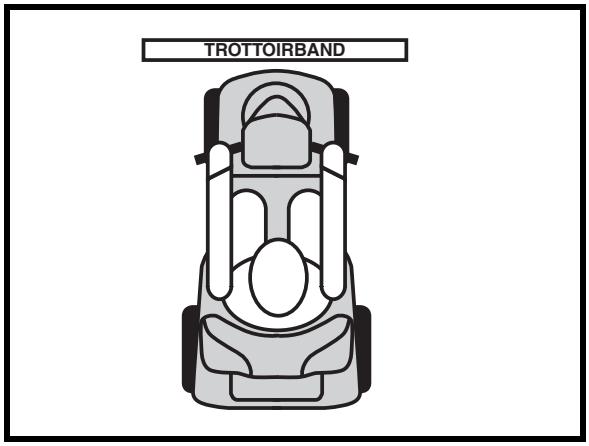

Figuur 3. Juiste benadering

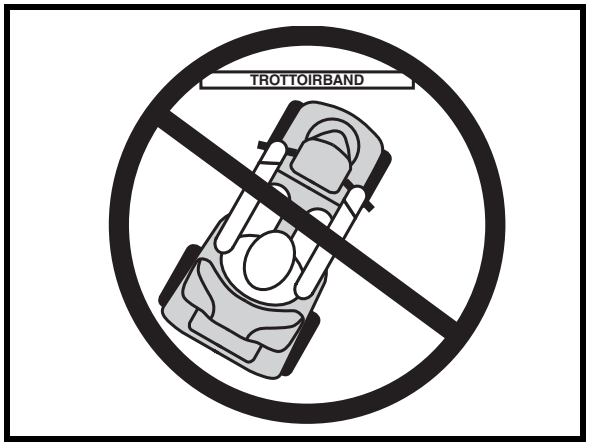

Figuur 3A. Foute benadering

VOORZORGSMAATREGELEN BIJ SLECHT WEER

Het bloot stellen van uw Scootmobiel aan slechte weersomstandigheden dient zoveel mogelijk te worden voorkomen. Indien u tijdens het rijden in uw Scootmobiel wordt overvallen door regen, sneeuw, extreme kou of hitte dient u bij de eerste mogelijkheid te schuilen. Droog uw Scootmobiel grondig voordat u hem weg zet, laadt, of weer gebruikt.

VERBODEN! Gebruik van de Scootmobiel in regen, sneeuw, zout, mist en nevel, en op glad wegdek kan verwondingen en/of schade aan de Scootmobiel of de elektrische installatie veroorzaken. Onderhoud en zet de Scootmobiel weg in droge en schone tostand.

WAARSCHUWING! Langdurige blootstelling aan warme of koude omstandigheden kan een effect hebben op de temperatuur van beklede en niet-beklede items aan uw scootmobiel, waardoor mogelijkerwijs huidirritatie kan ontstaan. Wees voorzichtig bij het gebruik van uw scootmobiel onder buitengewoon warme of koude omstandigheden, of indien u uw scootmobiel gedurende langere tijd aan direct zonlicht blootstelt.

VRIJLOOPSTAND

Uw Scootmobiel is uitgerust met een handbediende vrijloophendel die, wanneer ingeschakeld, het mogelijk maakt om de Scootmobiel voort te duwen. Voor meer informatie over het ontkoppelen van de vrijloophendel, Zie III. “Uw Scootmobiel.”

WAARSCHUWING! Als u uw Scootmobiel in de vrijloop stand zet, zijn de remmen niet ingeschakeld.

- **Schakel de motoren enkel uit op een horizontaal oppervlak.**
- **Verzeker u ervan dat de sleutel niet in het sleutelcontact zit.**
- **Ga naast de Scootmobiel staan om de vrijloop in- of uit te schakelen. Zit nooit op de Scootmobiel om dit te doen.**
- **Nadat u uw Scootmobiel geduwd heeft, schakel dan altijd terug in rijstand om de remmen te blokkeren.**

Een aanvullend kenmerk van de Scootmobiel is het “te-snel-duwen” wat beveiligt tegen te hoge snelheid wanneer deze in vrijloopstand staat.

Afhankelijk van de omstandigheden, functioneert het “te-snel-duwen” verschillend:

- Als de sleutel “uit” staat wanneer in vrijloopstand, activeert de Scootmobiel controlesysteem een regeneratief remmen wanneer de Scootmobiel sneller dan de maximum drempel welk van te voren is ingesteld wordt geduwd. In dit geval functioneert het controlesysteem als een snelheidscontroleur.
- Als de sleutel “aan” staat wanneer in vrijloopstand, komt u aanzienlijke weerstand tegen bij alle snelheden. Dit voorkomt dat de Scootmobiel ongewenste vaart krijgt als de handbediende vrijloophendel per ongeluk zou worden losgelaten terwijl u met de Scootmobiel rijdt.

TRAPPEN EN ROLTRAPPEN

Scootmobiels zijn niet ontworpen om trappen en roltrappen op of af te gaan. Gebruik altijd de lift.

WAARSCHUWING! Gebruik uw Scootmobiel niet op trappen en/of roltrappen.

DEUREN

- Stel vast of een deur naar u toe draait of van u weg.
- Gebruik uw hand om de deurknop om te draaien, of de deurklink weg te duwen.
- Rijd langzaam vooruit om de deur open te duwen. Of rijd langzaam achteruit om de deur open te trekken.

LIFTEN

De hedendaagse liften hebben een veiligheidsmechanisme in de deurrand waardoor bij aanraking de deuren opnieuw opengaan.

- Wanneer u in de deuropening van een lift staat terwijl de deuren dichtgaan, duw dan tegen de rubber deurrand of zorg dat uw Scootmobiel deze rand raakt en de deuren zullen weer opengaan.
- Zorg ervoor dat boodschappen, tassen of Scootmobiel accessoires niet tussen de liftdeuren blijven steken.

LET OP: Indien de draaicirkel van uw scootmobiel groter is dan 1500 mm, kan het moeilijk manoeuvreren zijn in liften en hallen van gebouwen. Wees voorzichtig als u uw scootmobiel gaat draaien of gaat manoeuvreren in kleine ruimten, en vermijdt plaatsen waar problemen zouden kunnen ontstaan.

TILHULPMIDDELEN

Tijdens het reizen met uw Scootmobiel heeft u misschien een tillift nodig als hulp bij het transport. Pride adviseert dan om strikt de instructies en veiligheidsvoorschriften bij dit betreffende hulpmiddel op te volgen alvorens het te gebruiken.

WAARSCHUWING! Ga nooit op uw scootmobiel zitten als deze wordt gebruikt in combinatie met een lift of een vergelijkbaar product. Uw scootmobiel is daar niet voor gemaakt en schade of verwondingen veroorzaakt door dergelijk gebruik vallen niet onder de verantwoordelijkheid van Pride.

ACCU'S

Naast de hieronder vermelde waarschuwingen dient u ook alle overige informatie omtrent het behandelen van accu's goed door te lezen.

VERPLICHT! De accupolen, aansluitklemmen en aanverwante accessoires bevatten lood en loodverbindingen. Draag bij het hanteren van accu's een veiligheidsbril en geschikte handschoenen, en was uw handen na gebruik.

WAARSCHUWING! Bescherm uw accu's tegen bevriezing. Als ze al bevroren zijn, probeer ze dan niet op te laden. Dit kan de accu's beschadigen.

WAARSCHUWING! Scootmobiel batterijen zijn zwaar. Zie de specificatie tabel. Indien u zoveel gewicht niet kan tillen, vraag dan om hulp. Gebruik correcte tiltechnieken en hef zeker niet meer dan u kan.

WAARSCHUWING! RODE (+) kabels moeten aangesloten worden aan de positieve (+) accu pool. ZWARTE (-) kabels moeten aangesloten worden aan de negatieve (-) accu pool. Alle batterij polen moeten een beschermende kap krijgen. Indien u een kabel beschadigt, VERVANG deze dan meteen.

RECYCLAGE EN VERWIJDERING VAN ACCU'S

Als u een beschadigde accu aantreft, zorg er dan voor dat u die meteen in een platic tas verpakt en contact opneemt met uw bevoegde Pride Leverancier voor verwijderingsinstructies. Uw bevoegde Pride leverancier heeft ook de nodige informatie over het recycleren van accu's, wat natuurlijk onze voorkeur is.

HET VOORKOMEN VAN EEN ONVERWACHTE BEWEGING

WAARSCHUWING! Verwacht u voor langere tijd stil te staan terwijl u in uw Scootmobiel zit, zet dan de Scootmobiel uit. Dit voorkomt dat de Scootmobiel onverwacht in beweging komt door het per ongeluk aanraken van de gashendel.

TRANSPORT MET EEN MOTORVOERTUIG

Pride raadt u aan niet in uw scootmobiel te blijven zitten tijdens transport in een motorvoertuig. De scootmobiel dient in de kofferbak van de auto of in de laadruimte van een pickup te worden opgeborgen waarbij de accu's verwijderd en zorgvuldig vastgezet dienen te worden. Daarnaast moeten ook de losse onderdelen van de scooter, zoals de armsteunen, de zetel en de kap verwijderd worden en/of stevig vastgemaakt worden tijdens het transport per motorvoertuig.

WAARSCHUWING! Ondanks dat uw scootmobiel voorzien kan zijn van een gordel, is deze gordel niet ontworpen om u te beschermen tijdens transport in een voertuig. In een rijdend voertuig moet iedereen gebruik maken van goed vastgemaakte veiligheidsgordels.

WAARSCHUWING! Blijf niet in uw Scootmobiel zitten terwijl deze in een rijdend voertuig staat.

WAARSCHUWING! Verzeker u er altijd van dat uw Scootmobiel en de batterijen goed zijn vastgezet tijdens transport. Batterijen moet rechtop staan en de polen moeten beschermkappen krijgen. Batterijen mogen niet vervoerd worden tesamen met ontvlambare producten.

HET OP-EN AFSTAPPEN VAN UW SCOOTMOBIEL

Hiervoor is een goed evenwichtsgevoel vereist. Neem daarom de volgende veiligheidstips goed door.

- Verwijder de sleutel uit het contact.
- Zorg dat uw scootmobiel niet in de vrijloopstand staat. Zie III. “Uw Scootmobiel.”
- Zorg dat de stoel goed vergrendeld is.
- De stoelleuningen kunnen omhoog worden geplaatst om het makkelijker te maken op en af de scootmobiel te komen.

WAARSCHUWING! Gaat u zover mogelijk achterin de stoel zitten om te voorkomen dat de scootmobiel kantelt.

WAARSCHUWING! Voorkom letsel en schade aan het product! Plaats niet al uw gewicht op de armsteunen van de scootmobiel en gebruik de armsteunen niet voor het dragen van gewicht, zoals bij opstappen. Hierdoor kan de scootmobiel kantelen.

WAARSCHUWING! Plaats niet al uw gewicht op de voetenplank. Dit kan de scootmobiel doen kantelen en tot persoonlijk letsel leiden.

REIKEN EN BUKKEN

Vermijd alle reik- en bukbewegingen wanneer uw Scootmobiel in beweging is. Bij het voorover leunen riskeert u ongewild het gaspedaal in te duwen. Opzij leunen kan kantelen veroorzaken. Het is belangrijk om een stabiel punt van zwaartekracht te behouden en de Scootmobiel niet te laten kantelen. Pride beveelt de gebruiker aan zijn/haar persoonlijke beperkingen te bepalen en het bukken en reiken te oefenen in aanwezigheid van een gekwalificeerd persoon.

WAARSCHUWING! Buig niet opzij of voorover om objecten van de Scootmobielvloer of van de vloer naast de Scootmobiel op te rapen. Zulke bewegingen kunnen het punt van zwaartekracht en het verdelingsgewicht van de Scootmobiel veranderen en kan de oorzaak zijn dat de Scootmobiel omkantelt.

VERBODEN! Hou uw handen tijdens het rijden uit de buurt van de banden. Let er op dat los hangende kleding in de aandrijfwielen vast kan raken.

II. VEILIGHEID

PLAATSINGSGORDELS

Uw goedgekeurde Pride Leverancier, uw therapeut(en) en andere gezondheidszorgmedewerkers zijn verantwoordelijk voor het bepalen van uw vereisten voor een gordel, die u nodig heeft om uw Scootmobiel veilig te bedienen.

WAARSCHUWING! Als u een plaatsingsgordel nodig heeft om uw scootmobiel veilig te kunnen bedienen, moet u ervoor zorgen dat deze gordel goed bevestigd is.

GEBRUIK VAN MEDICIJNEN/LICHAMELIJKE BEPERKINGEN

Een Scootergebruiker dient zorgvuldig en verstandig met zijn Scootmobiel om te gaan. Zeker bij gebruik van medicijnen of bij lichamelijke beperkingen dient men zich goed bewust te zijn van de veiligheids-voorschriften.

WAARSCHUWING! Raadpleeg uw arts wanneer u medicijnen gebruikt of lichamelijke beperkingen hebt. Sommige medicijnen of beperkingen kunnen uw rijgedrag negatief beinvloeden.

ALCOHOL/ROKEN

Een Scootergebruiker dient zorgvuldig en verstandig met zijn Scootmobiel om te gaan. Hieronder valt ook het zich bewust zijn van veiligheidskwesties na gebruik van alcohol, of tijdens het roken.

WAARSCHUWING! Gebruik uw scootmobiel niet als u onder invloed van alcohol bent, aangezien uw rijvaardigheid hierdoor negatief beïnvloed kan worden.

WAARSCHUWING! Pride raadt u ten strengste aan geen sigaretten te roken terwijl u in uw scootmobiel zit, alhoewel het voertuig aan alle vereiste testvoorschriften betreffende het roken van sigaretten voldoet. U dient zich aan de volgende veiligheidsvoorschriften te houden als u toch besluit sigaretten te roken terwijl u in uw scootmobiel zit.

- **Laat brandende sigaretten niet onbeheerd achter.**
- **Houd asbakken op veilige afstand van de kussens van de zitting.**
- **Zorg er altijd voor dat sigaretten volledig uitgedrukt zijn voordat u ze weggooit.**

ELEKTROMAGNETISCHE EN RADIO FREQUENTIE INVLOED (EMI/RFI)

WAARSCHUWING! Laboratorium testen hebben uitgewezen dat elektromagnetische en radio frequentie golven een negatief effect hebben op de prestaties van elektrisch aangedreven voertuigen.

Elektromagnetische en radio frequentie invloed kan worden veroorzaakt door bronnen als mobiele telefoons, mobiele twee-weg radio's (zoals walkietalkies), radio stations, TV stations, amateur radio (HAM) zenders, draadloze computers, magnetron, semafoon en middellange afstand mobiele ontvangers die worden gebruikt door hulpverleningsvoertuigen. In sommige gevallen kunnen dergelijke golven onbedoelde bewegingen veroorzaken of schade toebrengen aan het controle systeem. Ieder elektrisch aangedreven voertuig beschikt over een bepaalde immuniteit (of weerstand) tegen EMI. Hoe hoger het niveau van immuniteit, des te groter de bescherming tegen EMI. Dit product is getest en voldoet aan een immuniteitsniveau 20 van V/M.

WAARSCHUWING! Wees erop voorbereid dat mobiele telefoons, twee-weg radio's, laptops en andere types radiozenders onbedoelde bewegingen van uw elektrisch aangedreven voertuig kunnen veroorzaken als gevolg van EMI. Wees voorzichtig als u één van deze dingen gebruikt terwijl u rijdt in uw elektrische voertuig en zorg er voor dat u niet te dicht in de buurt van radio en TV stations komt.

WAARSCHUWING! Het toevoegen van accessoires of onderdelen aan uw elektrisch aangedreven voertuig kan de gevoeligheid van het voertuig ten opzichte van EMI verhogen. Verander uw Scootmobiel alleen met goedkeuring van Pride.

WAARSCHUWING! Het elektrisch aangedreven voertuig zelf kan ook storingen veroorzaken aan andere elektrische apparatuur in de buurt, zoals alarm systemen.

LET OP: Voor meer informatie over EMI/RFI, bezoekt u de website van Resource Center op www.pridemobility.com. Indien onbedoelde bewegingen of remmen optreden, schakelt u de Scootmobiel zo snel mogelijk uit als veiligerwijze mogelijk is. Neem contact op met een erkende leverancier om het incident te melden.

ONDERDELEN VAN DE CONSOLE AAN DE STUURSTANG

De console aan de stuurstang bevat alle bedieningselementen die u nodig heeft voor het rijden op uw TravelScooter, met inbegrip van het contactslot, de snelheidsregelhendel, claxonknop, snelheidsafstelknop en de accumeter. **Zie figuur 4**.

VERBODEN! Stel uw bedieningspaneel niet bloot aan vocht. Indien het toch wordt blootgesteld aan vocht, probeer dan uw scootmobiel niet te gebruiken voordat het paneel volledig is opgedroogd.

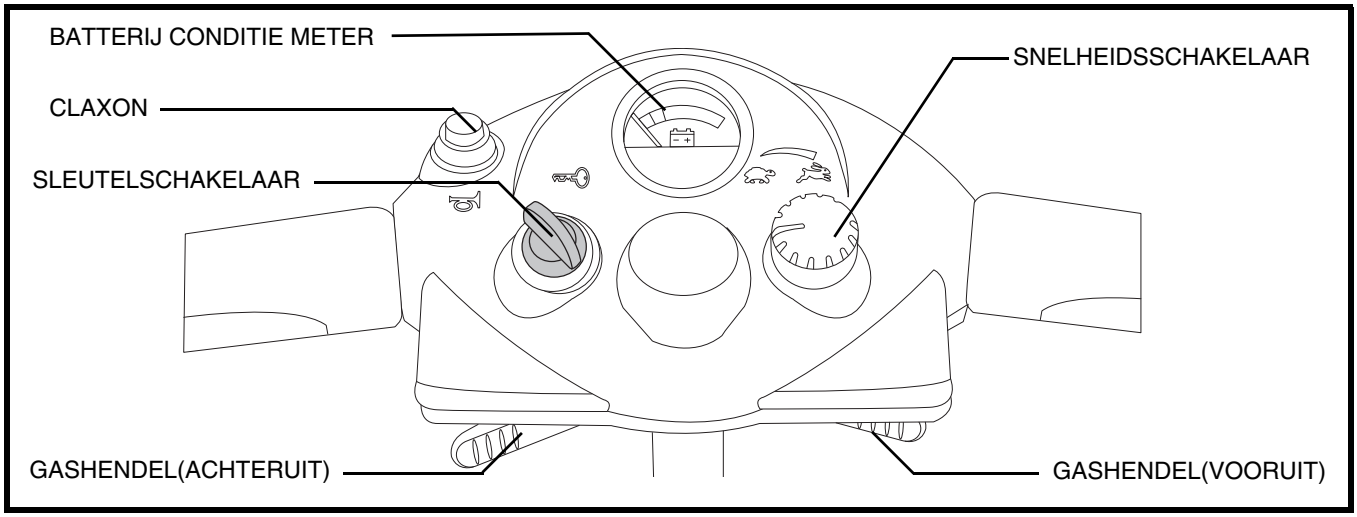

Figuur 4. Bedieningspaneel

Sleutelschakelaar

- Steek de sleutel in het contactslot en draai met de klok mee om de scootmobiel aan te schakelen.
- Draai de sleutel tegen de klok in en verwijder de sleutel om de scootmobiel uit te schakelen.
- Als de scootmobiel uitgeschakeld is, kan de sleutel in de scootmobiel blijven.

Maar, om onbevoegd gebruik van uw scootmobiel tegen te gaan, is het aan te raden dat u de sleutel volledig verwijdert.

WAARSCHUWING! Als u de sleutel uit de schakelaar neemt terwijl uw scootmobiel in beweging is zullen de elektronische remmen automatisch inschakelen en uw scootmobiel komt tot een abrupte stop.

Gashendel

Deze hendels geven u de controle over de snelheid voor- en achteruit van de Scooter of, afhankelijk van de instellingsknop van de scooter voor instelling.

- Plaats uw rechterhand op de rechter handgreep en uw linkerhand op de linker handgreep.
- Gebruik uw rechter duim om tegen de rechter hendel te drukken, om zo de rem te ontkoppelen en vooruit te rijden.
- Laat de hendel los en laat uw scootmobiel volledig tot stilstand komen voordat u de linker gashendel indrukt om achteruit te rijden.
- Wanneer de gashendel volledig wordt losgelaten, valt deze automatisch terug in de "stop" positie en ontkoppelt de remmen.

Claxon

Deze knop activeert de claxon. Zorg dat de sleutel goed in de schakelaar zit. Pas dan kan de claxon functioneren.Aarzel niet uw claxon te gebruiken in gevaarlijke situaties.

Batterij conditiemeter

Als de sleutel volledig in het contactslot is gestoken draai deze dan rechtsom om contact te maken, de batterijmeter geeft dan aan hoe vol de batterijen ongeveer zijn. Voor meer informatie over het laden van de batterijen zie hoofdstuk IV. “Accu’s en het laden ervan.”

Snelheidsschakelaar

Deze schakelaar maakt het mogelijk de snelheid van te voren in te stellen.

- De afbeelding van de schildpad geeft de langzaamste stand aan.
- De afbeelding van de haas geeft de snelste stand aan.

ONDERSTE STUURSTANGONDERDELEN

Stuurstangafstelknop

Uw Scootmobiel is uitgerust met een afstelbare zwenkbare stuurstang die u in een stand kunt plaatsen die u het meeste comfort biedt.

WAARSCHUWING! Neem de sleutel uit de schakelaar voordat u de stuurkolom gaat aanpassen. Probeer nooit uw stuur aan te passen terwijl uw Scootmobiel in beweging is.

1. Draai de knop om het stuur te verstellen linksom en maak zo de stuurkolom los. **Zie figuur 5.**
2. Stel het stuur in op een comfortabele stand.
3. Draai de knop rechtsom om deze weer goed vast te draaien.

OPMERKING: Om de stuurstang in zijn laagste stand te plaatsen, dient u eerst de zitting te verwijderen.

Handgreep van de stuurstang

De handgreep van de stuurstang bevindt zich onder de stuurstangafstelknop (zie figuur 5) en deze moet gebruikt worden om de voorzijde van de Scootmobiel tijdens opslag of transport op te tillen. Controleer dat de vergrendelingsknop van de stuurstang in de vergrendelde stand staat, voordat u de Scootmobiel met behulp van de handgreep van de stuurstang optilt.

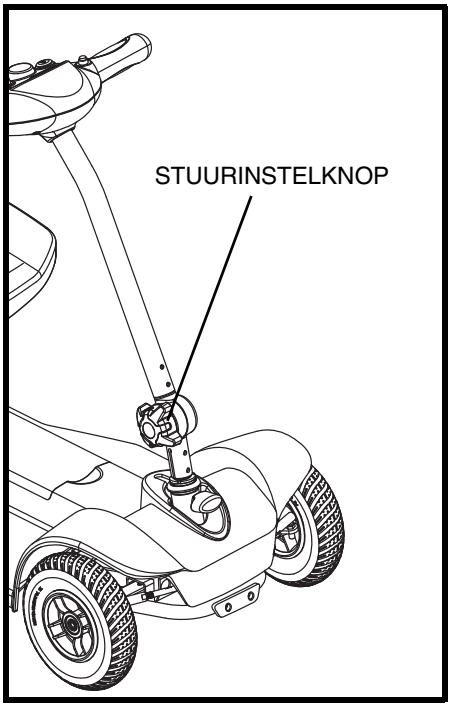

Figuur 5. Stuurinstelling

STUURVERGRENDELINGSKNOP

Met de stuurvergrendelingsknop kan de stuurkolom in voorwaartse stand worden vergrendeld. Dit is handig tijdens vervoer van de Scootmobiel omdat zo de voorwielen worden vastgezet, waardoor de Scootmobiel niet zijwaarts kan wegrollen.

WAARSCHUWING! Controleer voordat u op uw Scootmobiel gaat zitten altijd dat de vergrendelingsknop van de stuurstang in de ontgrendelde stand staat. Het rijden met de vergrendelingsknop van de stuurstang in de vergrendelde stand kan persoonlijke verwondingen tot gevolg hebben.

Vanuit de ontgrendelde stand (zie figuur 6), zet u de voorwielen vast door de vergrendelingsknop in te drukken en 90° met de klok mee te draaien. Zie figuur 6A.

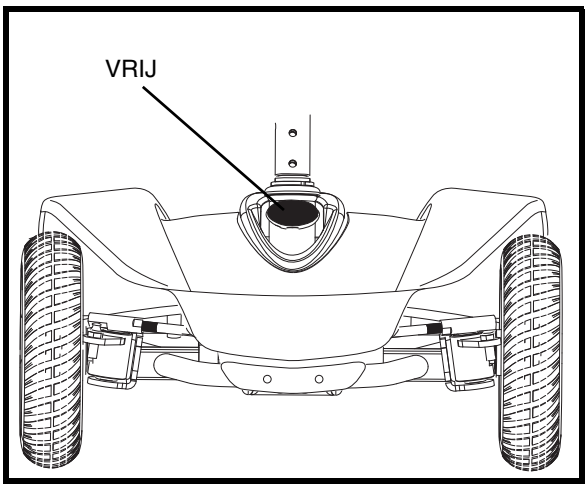

Figuur 6. Stuurkolom

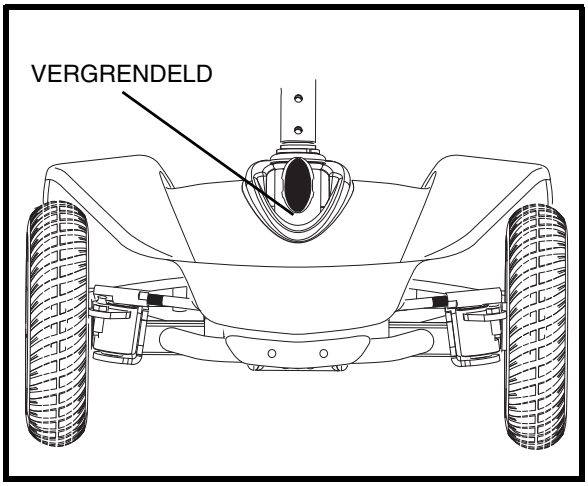

Figuur 6A. Stuurkolom (vergrendeld)

AFSTELLINGEN AAN DE ZITTING

De stoel kan verplaatst worden in verschillende hoogtes. **Zie figuur 7.**

1. Verwijder de zitting door deze recht omhoog van de Travel Scooter af te trekken.
2. Gebruik de bijgevoegde ring om het palletje uit de laagste stoelpositie te trekken en te verwijderen.
3. Stel de bovenste stoelpositie naar boven of beneden in om de gewenste zithoogte te bereiken.
4. Terwijl u de hoogste stoelpositie op deze hoogte houdt, zorgt u ervoor dat de instellingsgaten met de hoogste en laagste stoelpositie overeenkomen.
5. Steek het palletje er helemaal in.
6. Zet de stoel terug.

De breedte van de armleuningen afstellen:

1. Draai de afstelknoppen van de armleuningen aan de achterzijde van de zitting los.
2. Schuif de armleuningen naar binnen of naar buiten tot de gewenste breedte afgesteld is.
3. Draai de afstelknoppen van de armleuningen weer vast.

LET OP: De armleuningen kunnen ook naar boven draaien om in en uit de scootmobiel stappen makkelijker te maken.

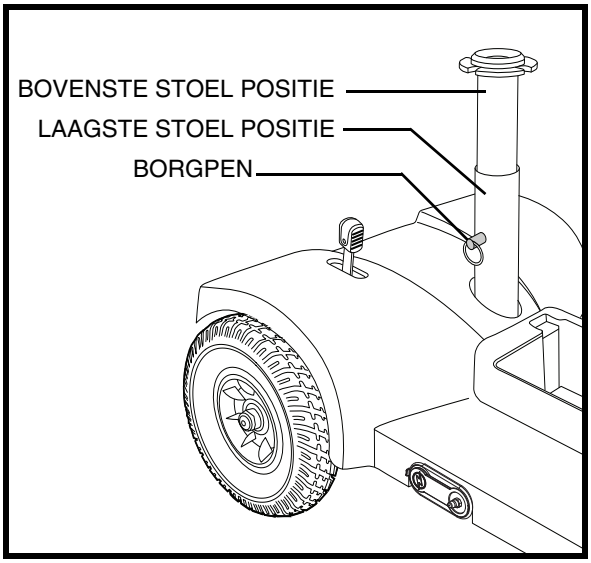

Figuur 7. Zithoogte instelling

ONDERDELEN VAN HET ACHTERSTE GEDEELTE

De hendel voor de vrijloop, de wieltjes tegen het omvallen, het motor-/achteras onderdeel en de onderdelen van het oplaadsysteem bevinden zich aan het achterste gedeelte van uw Scootmobiel. **Zie figuur 8.**

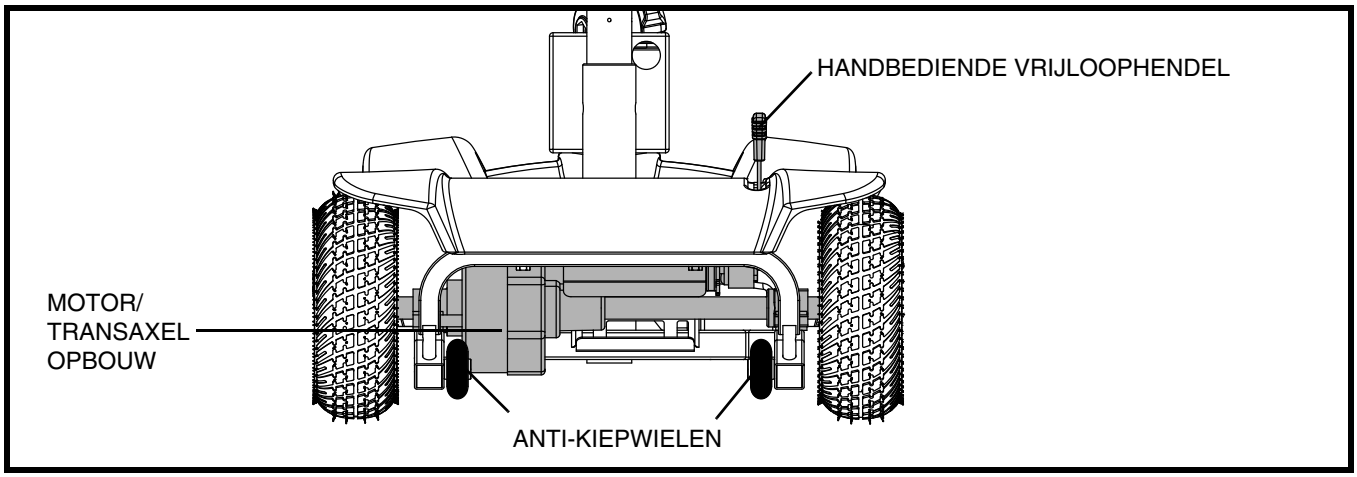

Figuur 8. Achterdeel

Handmatig te Bedienen Vrijloophendel

WAARSCHUWING! Verwijder, voordat u uw Scootmobiel in of uit de vrijloopstand haalt, eerst de sleutel uit het contactslot. Ga nooit op een Scootmobiel zitten als deze in de vrijloopstand staat. Zet op hellingen of opritten de Scootmobiel nooit in de vrijloopstand.

Wanneer u uw scootmobiel een klein stukje wilt verplaatsen kunt u deze in de vrijloop positie zetten. De handmatig te bedienen vrijloophendel zit rechtsboven op het achterdeel.

1. Duw de handmatige vrijloophendel vooruit om het rij- en remsysteem te ontkoppelen. U kunt nu uw scootmobiel duwen.
2. Duw de handmatige vrijloophendel naar achteren om het rij- en remsystem in te schakelen; hiermee haalt u uw scootmobiel uit de vrijloopstand.

WAARSCHUWING! Als uw Scootmobiel in de vrijloopstand staat, dan is het remsysteem uitgeschakeld.

- **Ontkoppel de motoren alleen op een horizontaal oppervlak.**
- **Vergeet niet de sleutel uit het contactslot te verwijderen.**
- **U dient naast de scootmobiel te staan tijdens het in- en uitschakelen van de vrijloopstand. Doe dit nooit terwijl u op de Scootmobiel zit.**
- **Plaats de Scootmobiel na het duwen altijd weer terug in de rijstand, om de remmen vast te zetten.**

LET OP: Als de scootmobiel in vrijloop stand is gezet terwijl de sleutel op de "aan" positie staat, zal de scootmobiel niet starten tot de vrijloophendel naar achteren is getrokken en de sleutel naar de "uit" positie en daarna weer naar de "aan" positie is geplaatst.

Motor/Transaxel Opbouw

De motor/transaxel opbouw is een elektromechanisch onderdeel die de elektrische energie van de accu's omzet in de gecontroleerde mechanische energie die de wielen van uw Scootmobiel aandrijft.

Anti-kiepwielen

De anti-kiepwielen zijn belangrijk voor uw veiligheid. Ze zitten aan het achterdeel van uw Scootmobiel gelast.

VERBODEN! Haal de anti-kiep wielen er niet af of verander uw Scootmobiel op geen enkele wijze zonder toestemming van Pride.

WAARSCHUWING! De anti-kiepwielen kunnen hinderen bij het op- en afgaan van trottoirs.

Acculaderaansluiting

De 3-voudige stekker van de externe acculader van de Scootmobiel wordt hierop aangesloten. Zie figuur 9.

Hoofd Stroomonderbreker (Reset Knop)

Wanneer het voltage van de batterijen laag wordt of uw Scootmobiel moet uiterste inspanning leveren bijvoorbeeld bij zware lading of steile hellingen, dan kan de hoofd stroomonderbreker zichzelf uitschakelen om zo de motor en elektronica te beschermen. **Zie figuur 9.**

- De hoofd stroomonderbreker reset knop komt te voorschijn wanneer de schakelaar losschiet.
- Wanneer de schakelaar losschiet, wordt het gehele elektronische systeem van uw scooter stopgezet.
- Wacht vervolgens een paar minuten om de elektronica “rust te geven.”
- Druk de reset knop in om de hoofd stroomonderbreker te resetten.
- Wanneer de hoofd stroomonderbreker herhaaldelijk losschiet, kan het zijn dat u uw batterijen vaker dient op te laden. Ook zou het kunnen zijn dat u uw leverancier moet vragen de batterijen te testen..
- Indien de hoofd stroomonderbreker er herhaaldelijk uitspringt, dient u uw leverancier te bezoeken voor service.

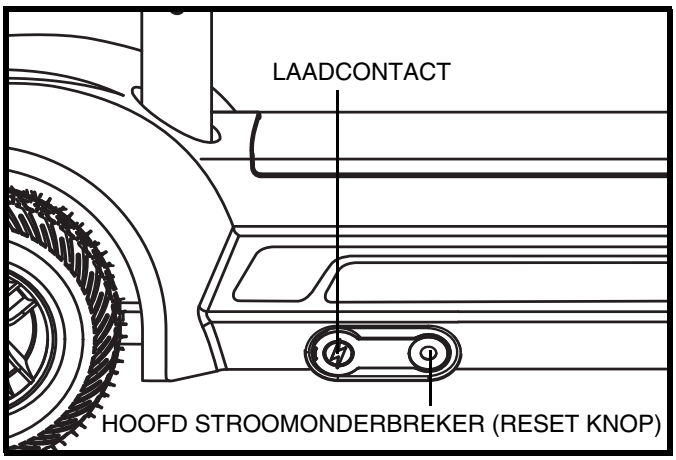

Figuur 9. De onderdelen van het laadsysteem

EXTERNE ACCULADER

De externe acculader laadt de accu's van uw Scootmobiel op wanneer deze is aangesloten op de acculaderaansluiting op uw Scootmobiel en het stopcontact in de muur. Zie figuur 10.

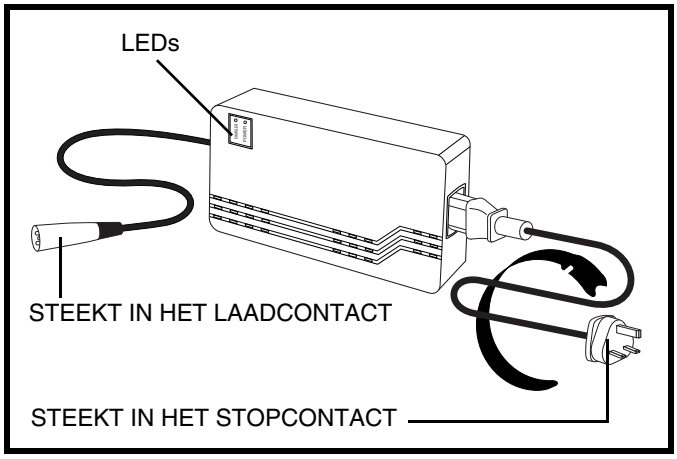

Figuur 10. Externe Batterijlader

LET OP: De LED lichtjes op de acculader geven gedurende het proces de verschillende laadcondities weer. Voor een complete uitleg van dez indicaties verwijzen wij u naar de gebruiksaanwijzing die wordt geleverd bij de acculader.

IV. ACCU'S EN HET LADEN ERVAN

ACCU'S EN OPLADEN

Uw Scootmobiel is uitgerust met twee afgesloten en onderhoudsvrije 12 Ah accu's. Laadt de accu's volledig op voordat u voor de eerste keer uw Scootmobiel gaat gebruiken. Door de accu's steeds volledig opgeladen te houden, zal uw Scootmobiel soepel werken.

HET LEZEN VAN UW BATTERIJVOLTAGE

De batterij conditiemeter op het bedieningspaneel geeft in kleurcodes een indicatie van de hoeveelheid energie in uw batterijen. Van rechts naar links, groen; volledig geladen batterijen, geel; afnemende lading, en rood; opladen dient onmiddellijk te gebeuren. **Zie figuur 11.** Om uw lading te controleren dient u eerst het laadsnoer uit het stopcontact te halen en uw Scootmobiel aan te zetten.

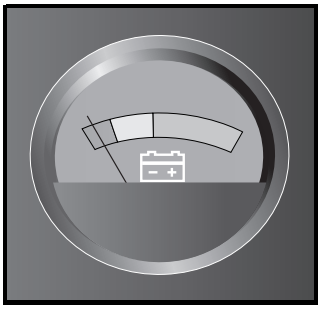

Figuur 11. Batterij conditiemeter

HET LADEN VAN UW BATTERIJEN

VERBODEN! Gebruik nooit een verlengsnoer om uw batterijlader aan te sluiten. Sluit de batterijlader direct aan een standaard stopkontakt in de muur.

VERBODEN! Verwijdering van de aarding kan een elektrisch gevaar scheppen. Indien nodig, monteer adequaat een toegestane adaptor met drie contactpunten op een electrisch contact met twee contactpunten.

VERBODEN! Sta niet toe dat kinderen zonder toezicht in de buurt van de Scootmobiel spelen als de accu's worden geladen. Pride raadt u aan, de accu's niet op te laden terwijl er iemand op de Scootmobiel zit.

VERPLICHT! Lees de instructies van de acculader in deze gebruiksaanwijzing en in de gebruiksaanwijzing die bij de lader hoort voordat u de accu's gaat laden.

WAARSCHUWING! Explosieve gassen kunnen vrijkomen tijdens het laadproces van de accu's. Houd de scootmobiel en de acculader ver verwijderd van ontstekingsbronnen zoals vlammen of vonken en zorg voor voldoende ventilatie tijdens het laden van de accu's.

WAARSCHUWING! U moet de accu's van uw Scootmobiel met behulp van de afzonderlijke meegeleverde acculader opladen. Gebruik geen acculader van het type dat voor automobielen gebruikt wordt.

WAARSCHUWING! Controleer de lader, de bedrading en de connectoren op schade vooraleer u de lader gebruikt en indien schade is toegebracht, contacteer uw Pride Leverancier.

WAARSCHUWING! Verzeker u er van, dat beide einden van de voedingskabel droog en schoon zijn,voordat u de kabel in in de lader of in de wandcontactdoos steekt.

WAARSCHUWING! Probeer niet de accubehuizing te openen. Indien het er op lijkt dat de lader niet naar behoren werkt neemt u contact op met uw erkende Pride leverancier.

WAARSCHUWING! Indien de acculader is voorzien van koelopeningen dient u geen voorwerpen door deze openingen proberen te steken.

WAARSCHUWING! Indien uw losse acculader niet is getest en goedgekeurd voor gebruik buitenshuis, dan mag u deze niet blootstellen aan ongunstige of extreme weersomstandigheden. Als de acculader is blootgesteld aan ongunstige of extreme weersomstandigheden, dient u deze de gelegenheid te geven zich aan de nieuwe omgevingsomstandigheden aan te passen voordat u hem weer binnenshuis gebruikt. Neem de gebruiksaanwijzing van de acculader in acht voor verdere informatie.

IV. ACCU'S EN HET LADEN ERVAN

Volg deze stappen om uw accu's veilig te kunnen laden:

1. Plaats uw Scootmobiel dicht bij een standaard stopcontact. Zie figuur 12.
2. Verwijder de sleutel uit het contactslot.
3. Zorg ervoor dat de handbediende vrijloophendel in de rijpositie staat.
4. Verwijder de beschermkap van de acculaderaansluiting en steek de 3-pins stekker in het stopcontact.
5. Rol de draad van de externe acculader volledig uit en steek de stekker in het stopcontact. We raden u aan de accu´s minstens 8 tot 14 uren op te laden.
6. Zodra de accu´s geheel zijn opgeladen, haalt u eerst de stekker uit het stopcontact en koppelt daarna de acculader los van de aansluiting op uw Scootmobiel.
7. Plaats de beschermkap terug over de aansluiting.

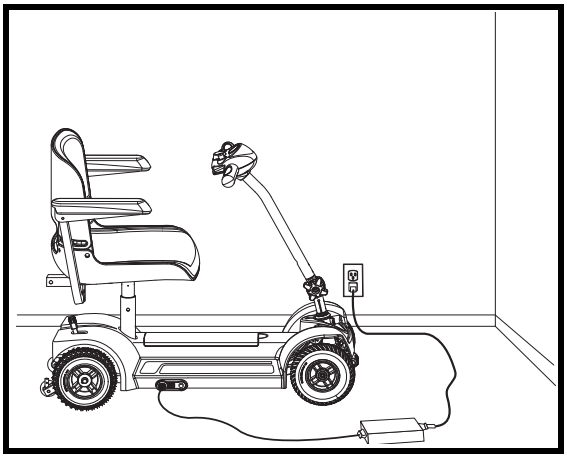

Figuur 12. Het laden van de accu´s

LET OP: Er zit een laad-blokkeringsfunctie op uw scootmobiel. Uw scootmobiel zal niet rijden en de accu conditiemeter zal niet werken terwijl de accu's worden opgeladen (wanneer de eenheid wordt opgeladen op de Scootmobiel).

LET OP: Voor verdere informatie betreffende het opladen van accu's, raadpleegt u de gebruikshandleiding bij uw acculader.

ACCU'S VAN DE SCOOTMOBIEL VERVANGEN

Om zeker te zijn van passende producten en optimale prestaties, adviseert Pride originele reserveaccu's te gebruiken, die verkrijgbaar zijn bij uw goedgekeurde Pride Leverancier.

VERPLICHT! De accupolen, aansluitklemmen en aanverwante accessoires bevatten lood en loodverbindingen. Draag bij het hanteren van accu's een veiligheidsbril en geschikte handschoenen, en was uw handen na gebruik.

WAARSCHUWING! Gebruik altijd twee accu's van exact hetzelfde type, met identieke chemische samenstelling en capaciteit (Ah). Raadpleeg de specificatietabel die in deze handleiding en in de bij de acculader geleverde handleiding opgenomen is, voor aanbevolen type en capaciteit.

WAARSCHUWING! Meng geen oude en nieuwe batterijen. Vervang altijd beide batterijen tegelijkertijd.

WAARSCHUWING! Neem contact met uw Pride Leverancier op indien u vragen heeft met betrekking tot de accu's in uw Scootmobiel.

WAARSCHUWING! Vervang de accu's niet als er iemand in de Scootmobiel zit.

WAARSCHUWING! De accu's in uw scootmobiel mogen alleen door een goedgekeurde leverancier of een bevoegde monteur onderhouden of vervangen worden.

VERWIJDEREN VAN DE ACCU'S

1. Neem de sleutel uit het contactslot.
2. Verwijder de stoel door deze recht omhoog te tillen en van de Scootmobiel te nemen.
3. Verwijder de kap van het accucompartiment. Zie figuur 13.
4. Maak de veiligheidsband rond het accupak los.
5. Maak de stekkers van het accupak naar de Scootmobiel los.
6. Til het accupak recht omhoog uit het accucompartiment.

VERVANGEN VAN DE ACCU'S

1. Maak het accupak los en verwijder voorzichtig de accu's.
2. Ontkoppel de accukabels van de accupolen van beide accu's.
3. Sluit de accukabels aan op de juiste polen van de nieuwe accu's. Zie figuren 14 en 15.
   Rode en witte kabels worden aangesloten op de (+) positieve accupolen.
   Zwarte en groene kabels worden aangesloten op de (-) negatieve accupolen.
4. Plaats de accu's in het accupak, waarbij u ervoor zorgt dat de accukabels door de opening naar buiten steken. Zie figuur 13.
5. Plaats het accupak terug en maak de veiligheidsband weer vast.
6. Sluit de stekkers van het accupak naar de Scootmobiel weer aan, waarbij de kleuren exact met elkaar overeen moeten komen.
7. Plaats de kap weer op het accucompartiment.
8. Plaats de stoel terug.

LET OP: Als u een beschadigde accu aantreft, zorg er dan voor dat u die meteen in een platic tas verpakt en contact opneemt met uw bevoegde Pride Leverancier voor verwijderingsinstructies. Uw bevoegde Pride Leverancier heeft ook de nodige informatie over het recyclen van accu's, wat natuurlijk onze voorkeur is.

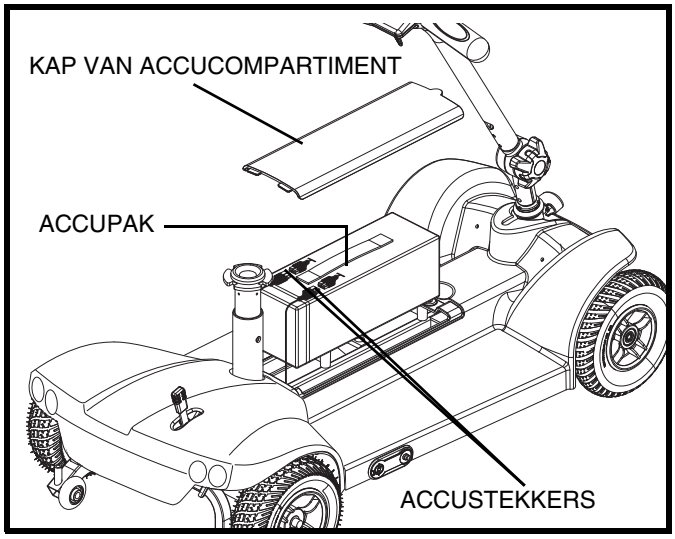

Figuur 13. Accupak Verwijderen

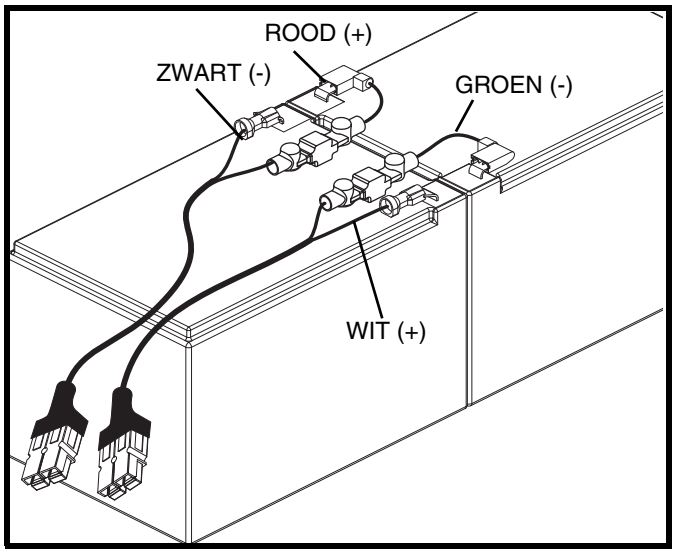

Figuur 14. Accustekkers en Accukabels

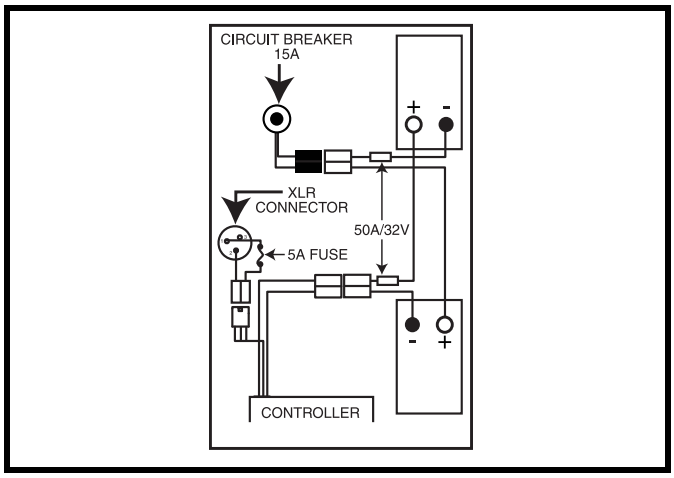

Figuur 15. Ligging van de Accukabels

IV. ACCU'S EN HET LADEN ERVAN

VEEL GESTELDE VRAGEN

Hoe werkt de lader?
Wanneer uw scooter's accu voltage laag is, werkt de lader harder, en zendt meer elektrische stroom naar de accu's om deze op niveau te brengen. Als het voltage een volle lading bereikt, zal de lader steeds minder en minder elektrische stroom naar de accu's sturen. Als de accu's volledig opgeladen zijn is de stroom die verstuurt wordt door de lader bijna nul ampère. Daarom, als de lader is aangesloten, blijft er stroom op de accu's maar worden ze niet overladen. Wij raden u aan om de batterijen van uw scooter niet meer dan 24 uur na elkaar op te laden.

Wat te doen als mijn accu's niet laden?
- Overtuig u er van dat de rode (+) en de zwarte (-) accu kabels correct zijn verbonden met de accupolen.
- Overtuig u er van dat beide accu behuizingen die buiten de accu's uitsteken in de betreffende uitsparingen in de acculader zijn geplugdgestoken.
- Overtuig u er van dat beide uiteinden van de stroomtoevoer volledig zijn ingestoken.

Hoe vaak moet ik de accu's opladen?
Twee grote factoren moeten beschouwd worden wanneer u beslist hoe vaak u de accu's moet opladen:
- Dagelijks gebruik van uw scootmobiel.
- Sporadisch gebruik van uw scootmobiel.

Met deze 2 factoren in gedachte kunt u vaststellen hoe vaak en hoe lang u uw accu's moet opladen. We hebben de externe lader ontwikkeld zodat deze uw accu's niet kan overladen. Echter, u kunt enige problemen tegenkomen als u uw accu's niet vaak genoeg oplaadt en als u de accu's niet regelmatig oplaadt. Hier volgen 5 regels die u een veilige en betrouwbare accu lading verzorgt.
- Als u uw scootmobiel dagelijks gebruikt, laadt dan de accu's op als u de scootmobiel niet meer gebruikt aan het einde van de dag. Uw scootmobiel zal elke morgen weer volledig opgeladen zijn voor uw dagelijks gebruik. We raden u aan dat u uw accu's oplaadt voor 8 – 14 uur na elk dagelijks gebruik.
- Als u uw scootmobiel 1 keer per week of minder gebruikt, laadt dan de accu's op voor 12 – 14 uur op zijn minst 1 keer per week.
- Houdt uw accu's volledig geladen.
- Vermijd diepe ontlading van uw accu's.
- Laad de accu's niet langer dan 24 uur achtereen op.

Hoe kan ik voor de Scootmobiel de gunstigste afstand per lading bereiken?
Zelden zult u ideale rijomstandigheden hebben, gladde, strakke of harde rij-oppervlakten, geen tegenwind of bochten. Vaak zult u hellingen, stoepen, bochten, wind, oneffen en losse ondergrond tegenkomen. Al deze rij-omstandigheden hebben invloed op de afstand of rijtijd per batterijlading. Nu volgen enkele suggesties om de voor de Scootmobiel, gunstigste afstand per batterijlading te kunnen bereiken.
- Laad altijd de accu´s van uw Scootmobiel helemaal op voor ieder gebruik.
- Behoudt maar overschrijdt niet de psi/bar/kPa luchtdruk zoals die op de luchtbanden aangegeven staat.
- Beperk uw bagage tot de meest noodzakelijke dingen.
- Probeer in een gelijkmatig tempo te rijden zolang uw Scootmobiel in beweging is.
- Vermijd veel start- en stopsituaties.

Wat voor type accu's moet ik gebruiken?
Wij bevelen diep-cyclus batterijen aan, die afgesloten zijn en onderhoudsvrij. AGM en Cel-Gell batterijen leveren vergelijkbare prestaties. Gebruik geen wet-cell batterijen die afneembare kapjes hebben.

WAARSCHUWING! Accu's bevatten corrosieve chemicalien. Gebruik alleen AGM of Gel-Cell accu's om lekkage en explosieve condities te verminderen.

IV. ACCU'S EN HET LADEN ERVAN

Waarom lijken mijn nieuwe accu's zwak?
Diep-cyclus accu's gebruiken een verschillende chemische technologie dan die gebruikt in auto batterijen, nikkel-cadmium batterijen en andere, veel voorkomende batterijen. Diep-cyclus accu's zijn specifiek ontwikkeld om kracht te leveren, te ontladen, en dan weer relatief snel op te laden.

Wij werken nauw samen met batterijen fabrikanten om accu's te gebruiken die het beste de specifieke behoeften van uw scootmobiel ten goede komen. Verse accu's komen dagelijks aan bij Pride en worden volledig opgeladen naar onze klanten opgestuurd. Gedurende de verzending kunnen de accu's extreme temperaturen ondergaan die hun initiale prestatie kunnen beinvloeden. Hitte vermindert de laadkracht van een batterij, kou vertraagt de laadkracht beschikbaar en rekt de tijd uit die nodig is om de batterij opnieuw op te laden.

WAARSCHUWING! Als de accu's van uw Scootmobiel bevroren zijn, mag u ze niet opladen. Koude of bevroren accu's dienen een paar dagen voor het opladen op temperatuur te komen.

Het kan een paar dagen duren voor de temperatuur van uw scootmobiels accu's zich aanpassen aan hun nieuwe kamer of omgeving temperatuur. Belangrijker nog is dat het een paar opladings cyclussen duurt vooraleer de critische chemische balans is bereikt die diep cyclus batterij topprestaties laat leveren en een lang leven laat leiden.

Volg de volgende stappen om ervoor te zorgen dat u uw nieuwe accu's een goede start bezorgt.
1. Laad uw accu's volledig op voordat u ze de eerste keer gebruikt. Deze lading brengt de accu's tot 88% van de top prestatie.
2. Gebruik uw scootmobiel in veilige en vertrouwde gebieden. Rij in het begin traag en rij niet te ver van uw thuis of van uw vertrouwde omgeving totdat u gewoon bent geraakt aan de bediening van uw scooter en u de batterijen van uw scooter voor de eerste maal correct hebt laten werken.
3. Laad uw accu's volledig op. Deze lading brengt de accu's tot over 90% van de top prestatie.
4. Gebruik uw scootmobiel.
5. Laad uw accu's wederom volledig.
6. Na vier of vijf ladingen brengt dit de accu's tot 100% van de top prestatie en zullen ze per lading een langere tijd meegaan.

Hoe zorg ik ervoor dat mijn accu's zo lang mogelijk meegaan?
Volledig opgeladen diep-cyclus accu's leveren betrouwbare prestaties en gaan langer mee. Laadt daarom de accu's van uw Scootmobiel zo vaak als maar kan volledig op. Bescherm uw Scootmobiel en de accu's tegen extreme warmte of koude. Accu's die regelmatig geheel ontladen worden, of slechts af en toe opgeladen worden, of worden bewaard in extreme temperaturen of zonder volledig opgeladen te zijn, kunnen zo onherstelbaar beschadigd raken, waardoor ze onbetrouwbaar werken en minder lang mee gaan.

Hoe te handelen bij openbaar vervoer?
Als u met uw scootmobiel gebruik wenst te maken van het openbaar vervoer, dient u vooraf contact op te nemen met de vervoerder om u zelf op de hoogte te stellen van hun specifieke voorwaarden.

V. GEBRUIK

VOORDAT U OP UW SCOOTMOBIEL STAPT

- Heeft u uw accus volledig opgeladen? Zie IV. “Accu’s en het laden ervan.”
- Is de handbediende vrijloophendel in de rijpositie (naar achteren)? Laat de handbediende vrijloophendel nooit in de vrijloop positie (naar voren) staan tenzij u de Scootmobiel handmatig aan het voortbewegen bent.
- Is de stuurkolom ontgrendeld? Zie figuren 6 en 6A.

HET OPSTAPPEN OP UW SCOOTMOBIEL

WAARSCHUWING! Probeer nooit in of uit uw Scootmobiel te stappen zonder dat u eerst de sleutel uit de schakelaar hebt gehaald. Dit voorkomt dat de Scootmobiel in beweging komt wanneer per ongeluk de gashendel wordt aangeraakt.

1. Overtuig u ervan dat de sleutel uit de schakelaar is gehaald.
2. Laat de hendel los en zorg dat de stoel weer vast in positie wordt vergrendeld.
3. Ga ontspannen en veilig op de zitting zitten en draai de zitting naar voren.
4. Laat de hendel los en zorg dat de stoel weer vast in positie wordt vergrendeld.
5. Zet uw voeten veilig op de bodem van de Scootmobiel.

VOORZORG EN CONTROLE

- Zit u comfortabel op uw stoel?
- Staat de stoel op de juiste hoogte afgesteld?
- Is de stoel goed vastgezet?
- Is de verstelbare stuurkolom op een comfortabele stand gezet en goed vastgezet?
- Bevindt de vergrendelingsknop van de stuurstang zich in de ontgrendelde stand?
- Is de sleutel volledig in de schakelaar gestoken?
- Werkt de claxon goed?
- Is uw voorgestelde route vrij van mensen, dieren en hindernissen?
- Heeft u uw route zo gepland, dat u zoveel als mogelijk slecht terrein en hellingen kan vermijden?

UW SCOOTMOBIEL TIJDENS GEBRUIK

WAARSCHUWING! De volgende punten kunnen sturen en stabiliteit negatief beinvloeden terwijl u met uw Scootmobiel rijdt:

- **Vast houden aan of vast maken van een riem om uw huisdier mee te laten lopen.**
- **Dragen van passagiers (inclusief huisdieren).**
- **Voorwerpen die aan het stuur hangen.**
- **Trekken van of geduwd worden door een ander gemotoriseerd voertuig.**

Houd allebei de handen aan het stuur en uw voeten te allen tijde op de vloerplaat terwijl u de Scootmobiel beweegt. Deze rij positie geeft u de meeste controle over het voertuig.

- Stel de snelheidsschakelaar in op de gewenste stand.
- Duw of trek aan de correcte zijde van de gascontrole hendel.
- De elektromagnetische rem wordt automatisch ontkoppeld en de Scootmobiel accelereert soepel naar de snelheid die u van te voren heft ingesteld.
- Trek aan de linker handgreep om linksaf te gaan.
- Trek aan de rechter handgreep om rechtsaf te gaan.
- Beweeg het stuur naar de middenpositie om rechtdoor te gaan.
- Laat de gashendel langzaam los om volledig tot stilstand te komen.
- De elektromechanische rem zal automatisch in werking treden als uw Scootmobiel tot stilstand komt.

LET OP: Uw Scootmobiel's achteruitrijsnelheid is langzamer dan de voorwaarste snelheid die u van te voren kunt instellen.

HET AFSTAPPEN VAN UW SCOOTMOBIEL

1. Breng uw Scootmobiel volledig tot stilstand.
2. Verwijder de sleutel uit de schakelaar.
3. Sta voorzichtig op uit de Scootmobiel en ga naast de Scootmobiel staan.

TIMER DIE HET ENERGIEVERBRUIK CONTROLEERT

Uw Scootmobiel heeft een onderdeel dat automatisch energie bespaart, zodat de batterijen van uw Scootmobiel langer meegaan. Als u per ongeluk de sleutel in het sleutelgat laat zitten in de “aan” positie maar uw Scootmobiel niet gebruikt voor ongeveer 20 minuten, dan slaat het controlesysteem van uw Scootmobiel automatisch af en alhoewel dat afstaat en uw Scootmobiel niet kan bewegen, zal uw verlichtingssysteem nog steeds werken.

Als nu dit onderdeel in werking treedt, neem dan de volgende stappen om de normale functie te kunnen hervatten:

1. Verwijder de sleutel van het sleutelgat.
2. Steek de sleutel weer in en voer het energie verbruik van uw Scootmobiel op.

Als u problemen heeft met uw Scootmobiel die u niet zelf kunt oplossen, neem dan contact op met uw bevoegde leverancier voor informatie over onderhoud en service.

VI. DEMONTAGE EN MONTAGE

DEMONTAGE

U kunt de Scootmobiel in vijf delen demonteren: de stoel, de carrosserie, het accupak, de kap van het accucompartiment en de mand. Zie figuur 16. U heeft geen gereedschap nodig om de scootmobiel te monteren of demonteren, maar denk er aan dat de gedemonteerde onderdelen van de scootmobiel meer ruimte in beslag nemen dan de gemonteerde eenheid. Demonteer of monteer uw scootmobiel altijd op een egale, droge ondergrond met voldoende ruimte om te werken en minstens 1,5 meter rond de scootmobiel om te bewegen. Denk er aan dat sommige onderdelen erg zwaar zijn en dat het kan zijn dat u hulp nodig heeft om ze te tillen.

WAARSCHUWING! Een te groot gewicht heffen tot waar u fysiek toe in staat bent te tillen kan tot persoonlijk letsel leiden. Vraagt u, indien noodzakelijk, om hulp bij demontage van uw scootmobiel.

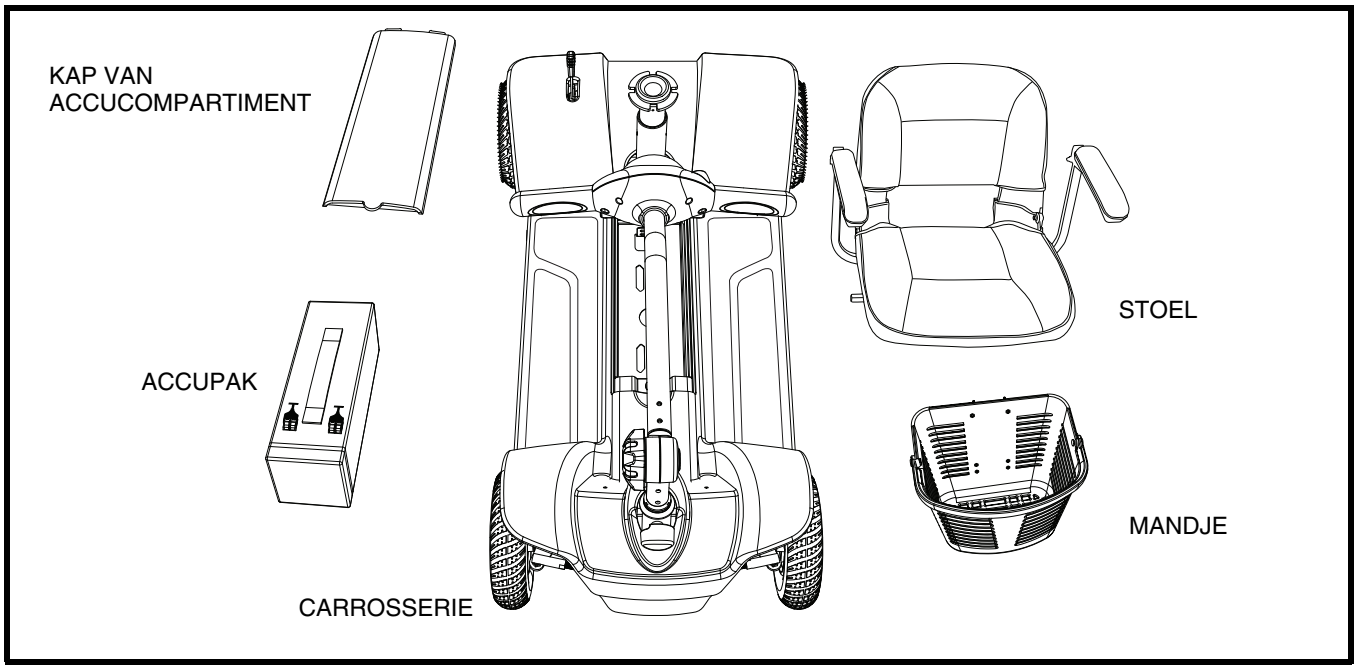

Figuur 16. Gedemonteerde Scooter

Om de Scootmobiel te demonteren:

1. Draai de stuurvergrendelingsknop om de stuurkolom te vergrendelen. Zie III. "Uw Scootmobiel."
2. Verwijder de stoel door deze recht omhoog te tillen en van de Scootmobiel te nemen.
3. Verwijder de mand door deze recht omhoog uit de bevestigingsbeugel te tillen.
4. Verwijder het accupak. Plaats de kap van het accucompartiment tijdens vervoer terug om schade te voorkomen.
5. Draai de stuurvergrendelingsknop los, laat de stuurkolom in de laagste stand zakken, en draai dan de vergrendelingsknop weer vast.

MONTAGE

Om de Scootmobiel te monteren:

1. Draai de stuurvergrendelingsknop los, zet de stuurkolom in de gewenste stand en draai de vergrendelingsknop weer vast.
2. Zet de stuurvergrendelingsknop in de ONTGRENDELDE stand. Zie figuur 6.
3. Plaats het accupak en de kap van het accucompartiment terug.
4. Bevestig de stoel.
5. Plaats de mand.

VII. HET OPLOSSEN VAN PROBLEMEN

Ieder elektromechanisch deel heeft van tijd tot tijd onderhoud nodig. Hoewel de meeste van de problemen die mogelijkerwijze voorkomen, meestal kunnen worden opgelost mits enig gezond verstand. Veel van deze problemen ontstaan wanneer de accu's niet goed opgeladen zijn of niet goed meer zijn en geen lading meer vast kunnen houden.

DIAGNOSTISCHE PIEPTOONCODES

De pieptooncodes van uw Scootmobiel zijn bedoeld om u te helpen bij het snel en eenvoudig oplossen van kleine probleempjes. Er zal een pieptooncode klinken in het geval er een van onderstaande situaties ontstaat.

LET OP: Uw scooter zal niet lopen tenzij de flitscode is opgelost en de scooter is afgezet en weer aangezet.

PIEPCODE	CONDITIE	OPLOSSING
1,1	1. Temperatuur >92°C of < -25°C. 2. Overmatige gewichtsbelasting van het voertuig. 3. Gebruik onder extreme omstandigheden. 4. De elektromagnetische rem laat niet los.	Laat uw Scootmobiel afkoelen of verplaats hem naar een warmere plek Indien nodig drukt u op de resetknop van de hoofdzekering.
1,2	1. De ingangsdraad van de snelheidsregeling is open of kortgesloten. 2. De potentiometer van de snelheidsregeling is defect. 3. Het verkeerde type snelheidsregeling werd geselecteerd.	Neem contact op met uw goedgekeurde leverancier.
1,4	1. De accuspanning is lager dan 16 V. 2. Slecht contact bij de accu of regelaar.	Laad de accu's op en/of controleer de aansluitingen.
1,5	1. Accuspanning > 32 V. 2. Voertuig in gebruik met acculader aangesloten. 3. Onderbroken accu-aansluiting.	Ontkoppel de acculader. Controleer de accu-aansluitingen.
2,1	1.Aansturing hoofdrelais defect in open stand.	Neem contact op met uw goedgekeurde leverancier.
2,3	1. Hoofdrelais vastgelast, of vastzittend in open stand. 2. Fout aansturing hoofdrelais. 3. Weerstand van de remspoel te hoog.	Neem contact op met uw goedgekeurde leverancier.
2,4	1. Aansturing hoofdrelais defect in geslo ten stand.	Neem contact op met uw goedgekeurde leverancier.
3,1	1. Verkeerd afgestelde snelheidsregeling. 2. Defecte potentiometer van de snelheidsregeling, of defect mechanisme van de snelheidsregeling.	Neem contact op met uw goedgekeurde leverancier.

VII. HET OPLOSSEN VAN PROBLEMEN

PIEPCODE	CONDITIE	OPLOSSING
3,2	1. Aansturing elektromagnetische rem kort-gesloten. 2. Spoel van de elektromagnetische rem is open.	Draai de sleutel in het contactslot naar de stand UIT, plaats de vrijloophendel vervolgens in de rijmodus en start de Scootmobiel opnieuw.
3,3	1. Lage accuspanning. 2. Contactslot (KSI) en snelheidsregeling hetzelfde moment ingeschakeld.	Laad de accu's op. Start de Travel Scooter opnieuw, zonder dat u de snel heidsregelhendel op aanraakt.
3,4	1. Aansturing elektromagnetische rem is open. 2. Spoel van de elektromagnetische rem kortgesloten.	Neem contact op met uw goedgekeurde leverancier.
3,5	1.Onjuiste volgorde van snelheidsregeling en contactslot (KSI), of van de snelheids-regeling en blokkeeringangen. 2.Verkeerd afgestelde potentiometer of van de snelheidsregeling.	Draai de sleutel in het contactslot naar de stand UIT en vervolgens weer naar de stand AAN.
4,1	1. Kortsluiting in de motor of in de motor-bedrading. 2. Defecte regelaar.	Neem contact op met uw goedgekeurd leverancier.
4,2	1. De motorspanning komt niet overeen met het verzoek faalveilige snelheidsregeling. 2. Kortsluiting in de motor of in de motorbedrading. 3. Defecte regelaar.	Neem contact op met uw goedgekeurde leverancier.
4,3	1. EEPROM-defect of -fout.	Neem contact op met uw goedgekeurde leverancier.
4,4	1. EEPROM-defect of -fout. 2. Kortsluiting in de motor of in de motorbedrading.	Neem contact op met uw goedgekeurde leverancier.

Wat te doen als de motor loopt maar mijn scootmobiel komt niet in beweging?

- Waarschijnlijk staat uw scootmobiel nog in de vrijloopstand.
- Als de handbediende vrijloophendel naar voren is geduwd, worden de remmen ontkoppeld, en gaat er geen stroom meer naar de motor/transaxle.
- Trek de handbediende vrijloophendel naar achteren om de normale werking van uw scootmobiel te herstellen.

VII. HET OPLOSSEN VAN PROBLEMEN

Wat te doen als de automatische zekering er steeds uit springt?

- Laad de accu's van de scootmobiel vaker op. Zie IV. “Accu's en het laden ervan”.
- Als het probleem blijft bestaan, laat dan de beide accu's van uw scootmobiel testen door uw bevoegde Pride leverancier.
- Zie IV. “Accu's en het laden ervan” of “Appendix I - Specificaties” voor informatie over het type van de accu's van uw scootmobiel.

Wat te doen als de batterij-conditiemeter op de scootmobiel steeds wegzakt en de motor stottert of weigert als ik de gashendel indruk?

- Laad uw accu's volledig op. Zie IV. “Accu's en het laden ervan.”
- Laat uw bevoegde Pride leverancier de lading van iedere batterij testen.

Wat te doen als al mijn scootmobiel systemen lijken te zijn uitgevallen?

- Overtuig u ervan dat de sleutel helemaal in de sleutelschakelaar zit.
- Controleer of de accu's volledig zijn opgeladen. Zie IV. “Accu's en het laden ervan.”
- Overtuig u ervan dat de batterijhouder goed is bevestigd.
- Druk op de resetknop voor de hoofdstroomonderbreking Zie III. “Uw Scootmobiel.”
- Overtuig u ervan dat alle kabels (batterij en motor) goed zijn bevestigd.

VIII. VERZORGING EN ONDERHOUD

Uw scootmobiel heeft een minimum aan verzorging en onderhoud nodig. Als u denkt niet te kunnen voldoen aan het onderhoud dat hieronder is aangegeven, kunt u dit overleggen met uw bevoegde Pride Leverancier. De volgende gebieden hebben een periodieke inspectie nodig en/of verzorging en onderhoud.

BANDEN DRUK

- Controleer uw banden regelmatig op slijtage.
- Indien uw scootmobiel is uitgerust met luchtbanden, behoud dan altijd de psi/bar/kPa luchtdruk zoals die op elke band is aangegeven.

WAARSCHUWING! Het is belangrijk dat de psi/bar/kPa luchtdruk in luchtbanden ten allen tijde op het niveau staat zoals aangegeven op elke band. Pomp uw banden niet teveel of te weinig op. Een te lage druk kan controleverlies veroorzaken en een te hoge druk kan de banden doen ontploffen. Indien de correcte psi/bar/kPa luchtdruk niet aangehouden wordt, dan kan dat band en wiel problemen veroorzaken.

VERVANGEN VAN DE WIELEN

Indien uw Scootmobiel voorzien is van een massieve band, dient hetzij de massieve band of het gehele wiel te worden vervangen, afhankelijk van het model. Neem contact op met uw erkende Pride Leverancier voor meer informatie over de vervanging van de wielen van uw Scootmobiel.

WAARSCHUWING! De wielen aan uw scootmobiel mogen alleen door een goedgekeurde Pride-leverancier of een bevoegde monteur onderhouden of vervangen worden.

UITERLIJKE OPPERVLAKKEN

Bumpers en andere oppervlakken kunnen ook onderhouden worden met rubber of vinyl conditioner.

WAARSCHUWING! Gebruik geen rubber of vinyl conditioner op een vinyl stoel of die krassen op het oppervlak van uw bandprofiel; deze kunnen hierdoor gevaarlijk glad worden.

SCHOONMAKEN EN DESINFECTEREN

- Gebruik een vochtige doek en een mild, niet schurend reinigingsmiddel om de plastic en metalen delen van uw scootmobiel schoon te maken. Vermijdt het gebruik van producten die krassen op het oppervlak van uw scootmobiel zouden kunnen veroorzaken.
- Indien noodzakelijk kunt u het product reinigen met een goedgekeurd desinfectiemiddel. Zorg er voor gebruik voor, dat het middel veilig is voor gebruik op uw scootmobiel.

WAARSCHUWING! Volg alle veiligheidsinstructies voor het correcte gebruik van het desinfectiemiddel en/of reinigingsmiddel vooraleer het op uw product te gebruiken. Indien u dat niet doet, riskeert uw huidirritatie of voortijdige schade aan bekleding en afwerking van de Scootmobiel.

BATTERIJ VERBINDINGEN

- Controleer of alle verbindingen goed vastzitten en niet roesten.
- De accu's moeten vlak in de accu schachten zitten.
- De accupolen dienen naar binnen te wijzen.

HET VERVANGEN VAN ZEKERINGEN

In het geval een zekering stopt met werken:

1. Verwijder de zekering van zijn plaats.
2. Controleer of ze wel degelijk kapot is. **Zie figuren 27 en 27A.**
3. Vervang met een zekering van dezelfde sterkte.

WAARSCHUWING! De nieuwe zekering moet exact dezelfde sterkte hebben als de oude, anders kan het electrisch systeem beschadigd worden.

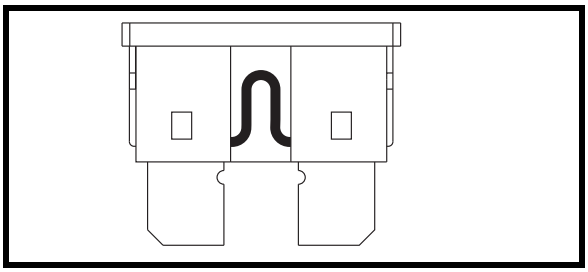

Figuur 17. Werkende zekering

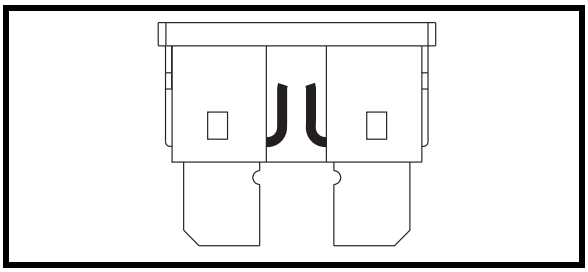

Figuur 17A. Gesprongen zekering (Vervang)

HARNAS BEDRADING

- Controleer regelmatig alle verbindingen.
- Controleer regelmatig alle bedrading isolatie, ook die van de acculader, op slijtage en schade.
- Laat iedere beschadigde aansluiting, verbinding of isolatie repareren of vervangen door een bevoegde Pride service monteur, voordat u uw scootmobiel gaat gebruiken.

VERBODEN! Alhoewel de scootmobiel aan de vereiste testvoorschriften betreffende het binnendringen van vloeistoffen voldoet, dient u elektrische aansluitingen uit de buurt van vocht te houden, met inbegrip van rechtstreekse blootstelling aan water of lichaamsvloeistoffen en incontinentie. Inspecteer de elektrische onderdelen regelmatig op tekenen van corrosie en vervang ze indien nodig.

ABS PLASTIEK DEKMANTEL

- De kap van de carrosserie is gemaakt met duurzaam ABS plastic en is voorzien van een geavanceerde urethaan verf.
- Een lichte applicatie autowas zal de kappen helpen hun hoge glans te behouden.

DE ASLAGERS EN DE MOTOR/AS MONTAGE

U hoeft deze onderdelen niet te oliën, omdat deze alle zijn voorgeolied en afgesloten.

MOTORBORSTELS

De motorborstels zitten in de behuizing van de motoras. Ze moeten periodiek geïnspecteerd worden door uw bevoegde Pride Vertegenwoordiger.

BEDIENINGSPANEEL, LADER EN ACHTER ELECTRONIE

- Hou deze gedeelten vrij van vocht.
- Laat deze gedeelten grondig drogen als ze blootgesteld zijn geweest aan vocht, voor u uw scootmobiel weer gebruikt.

VERVANGING VAN EEN NYLON MOER

Iedere nylon moer die bij periodieke onderhoudswerkzaamheden, montage of demontage wordt verwijderd van de Scootmobiel dient te worden vervangen door een nieuw exemplaar. Nylon moeren kunnen niet worden hergebruikt, omdat er schade kan ontstaan aan de nylon schroefdraad, waardoor er niet meer sprake is van een goede bevestiging. Nylon moeren zijn verkrijgbaar bij uw lokale ijzerwarenhandel of bij uw erkende Pride Leverancier.

HET OPSLAAN VAN UW SCOOTMOBIEL

Als u van plan bent uw Scootmobiel een bepaalde periode niet te gebruiken, is het raadzaam het volgende te doen:

- Laad de accu's volledig op voordat u ze gaat opslaan.
- Verwijder de accu pakken van de Scootmobiel.
- Sla uw Scootmobiel op in een warme droge omgeving.
- Vermijd de opslag van uw Scootmobiel in ruimten waar deze wordt blootgesteld aan grote temperatuursverschillen.

WAARSCHUWING! Bescherm uw batterijen altijd tegen vriestemperaturen en laad nooit een bevroren batterij op. Een bevroren batterij opladen kan die batterij beschadigen.

Batterijen die regelmatig en diep ontladen worden, die onregelmatig opgeladen worden, die opgeslaan worden onder extreme temperaturen of zonder volledig te zijn opgeladen, kunnen permanent beschadigd worden wat op zijn beurt resulteert in onbetrouwbare prestaties en een beperkte levensduur. Het wordt aangeraden om uw batterijen regelmatig op te laden, ook tijdens een lange periode van inactiviteit, om een betrouwbare prestatie te blijven garanderen.

Voor langere opslag is het beter enkele planken onder het frame van uw Scootmobiel te plaatsen om deze van de grond te tillen. Dit haalt namelijk het gewicht van de banden en voorkomt het vormen van kale plekken op uw banden.

AFVOER VAN UW SCOOTMOBIEL

U dient uw scootmobiel volgens de plaatselijk geldende regels af te voeren. Neem contact op met lokale afvalverwerking of uw erkende Pride dealer voor informatie over de juiste wijze van afvoer van de verpakkingen van uw scootmobiel, het metalen frame, de plastic onderdelen, electronica en de accu´s.

IX. GARANTIE

BEPERKTE GARANTIE VAN TWEE JAAR

De structurele componenten: het platform, de vork, de stoelbevestiging en de lasnaden.
De aandrijflijn: het differentieel, de motor en de remmen.

BEPERKTE GARANTIE VAN EEN JAAR

Uw Pride Scootmobiel is volledig gegarandeerd voor twaalf (12) maanden van de datum van aankoop tegen materiaal- en fabrikatiefouten. Deze garantie vermindert uw rechten niet, maar breidt ze uit.

Alle electronische onderdelen, zoals het controlesysteem en de batterij-opladers, hebben een (1) jaar garantie. Het onderhoud aan deze onderdelen moet uitgevoerd worden door uw erkende Pride Leverancier, zoniet vervalt uw garantie.

NIET ONDER GARANTIE

Deze garantie geldt niet voor zaken die misschien vervangen moeten worden door normaal gebruik (banden, riemen, lampen, vinyl, plastiek, motor borstels, zekeringen, en accu's), of door schade aan dit product door misbruik of ongeluk waarvoor Pride of de agent van Pride niet voor verantwoordelijk kan worden gehouden. Deze garantie telt niet voor arbeid of oproep.

ACCU'S

Accu's zijn voor zes (6) maanden gegarandeerd door de producent.

Het langzame verslechten van de prestaties van de batterijen omdat ze leeg werden opgeslagen, of voor lange tijd in koude omstandigheden werden opgeslagen, of omdat ze door zwaar gebruik verslijten, is niet in deze garantie inbegrepen.

SERVICE CONTROLE EN GARANTIE SERVICE

Garantie service kan door een bevoegde Pride Leverancier worden gedaan. Neem alstublieft contact op met uw bevoegde Pride Leverancier voor advies over de huidige prijs voor een service bezoek.

VERVANGSTUKKEN

De beschikbaarheid van vervangstukken hangt af van de goede wil van uw leverancier, niet van de producent. Voor meer informatie betreffende vervangstukken, neem alstublieft contact op met uw Pride Leverancier.

APPENDIX I - SPECIFICATIES

Model Nummer	SC34
Maximum Veilige Helling	Zie figuur 1.
Maximum Klim Capaciteit	Zie figuur 1.
Maximum Obstakel Capaciteit	3,8 cm (1,5 in.)
Lengte[2]	102,31 cm (40,27 in.)
Breedte[2]	50,16 cm (19,75 in.)
Zwaarste component bij demontage	Basis: 21,77 kg (48 lbs.)
Draaicirkel[2]	111,76 cm (44 in.)
Snelheid[1]	Variabel tot 6,84 km/h (4,25 mph)
Afstand per laadbeurt[1,4]	Tot 16 km (10 mijl) met 12 Ah accu's
Obstakelhoogte[2]	3,8 cm (1,5 in.)
Maximale belasting	113 kg (250 lbs.)
Stoel	Opvouwbaar met vinyl bedekt schuim in vaste vorm Materiaal: zwart vinyl Afmetingen: 42 cm (16,5 in.) breedte 38 cm (15 in.) diepte 30,5 cm (12 in.)hoogte
Aandrijving	Achterwielaandrijving, gesloten transaxle, 24 Volt DC motor
Remsysteem	Elektromagnetische remmen
Banden	Type: massief Afmeting: voor: 5 cm x 17,78 cm (2 in. x 7 in.) achter: 6,3 cm x 20,32 cm (2,5 in. x 8 in.)
Batterijen[3]	Type: Twee 12 volt diepe cyclus, Sterkte:12 Ah
Totaalgewicht Accupak Met Accu's	8,84 kg (19,5 lbs.)
Gewicht van de Accu's	4,42 kg elk (9,75 lbs.)
Lader	2-amp Externe lader

[1] Varieert door het gewicht van de gebruiker, de soort ondergrond, accu sterkte (Ah), accu capaciteit, accu conditie, en de conditie van de banden. Deze specificatie kan onderhevig zijn aan een verschil van (+ of -) 10%.

[2] Als gevolg van fabricage verschillen en constante verbeteringen aan het product, kunnen deze specificaties afwijken tot (+of -) 3%.

[3] AGM or Gel-Cell type vereist. Zie IV. “Accu’s en het laden ervan.”

[4] Getest overeenkomstig ASNI/RESNA, WC Vol 2, Sectie 4 & ISO 7176-4 richtlijnen. De resultaten zijnafgeleid van een theoretische berekening gebaseerd op batterij specificaties en aandrijflijn prestatie. De testen zijn uitgevoerd onder maximum gewicht.

LET OP: Dit product is conform aan alle geldende ANSI-RESNA testvereisten en ann ISO 7176 serie EN12184 vereisten. Alle specificaties kunnen zonder voorafgaande kennisgeving worden veranderd.

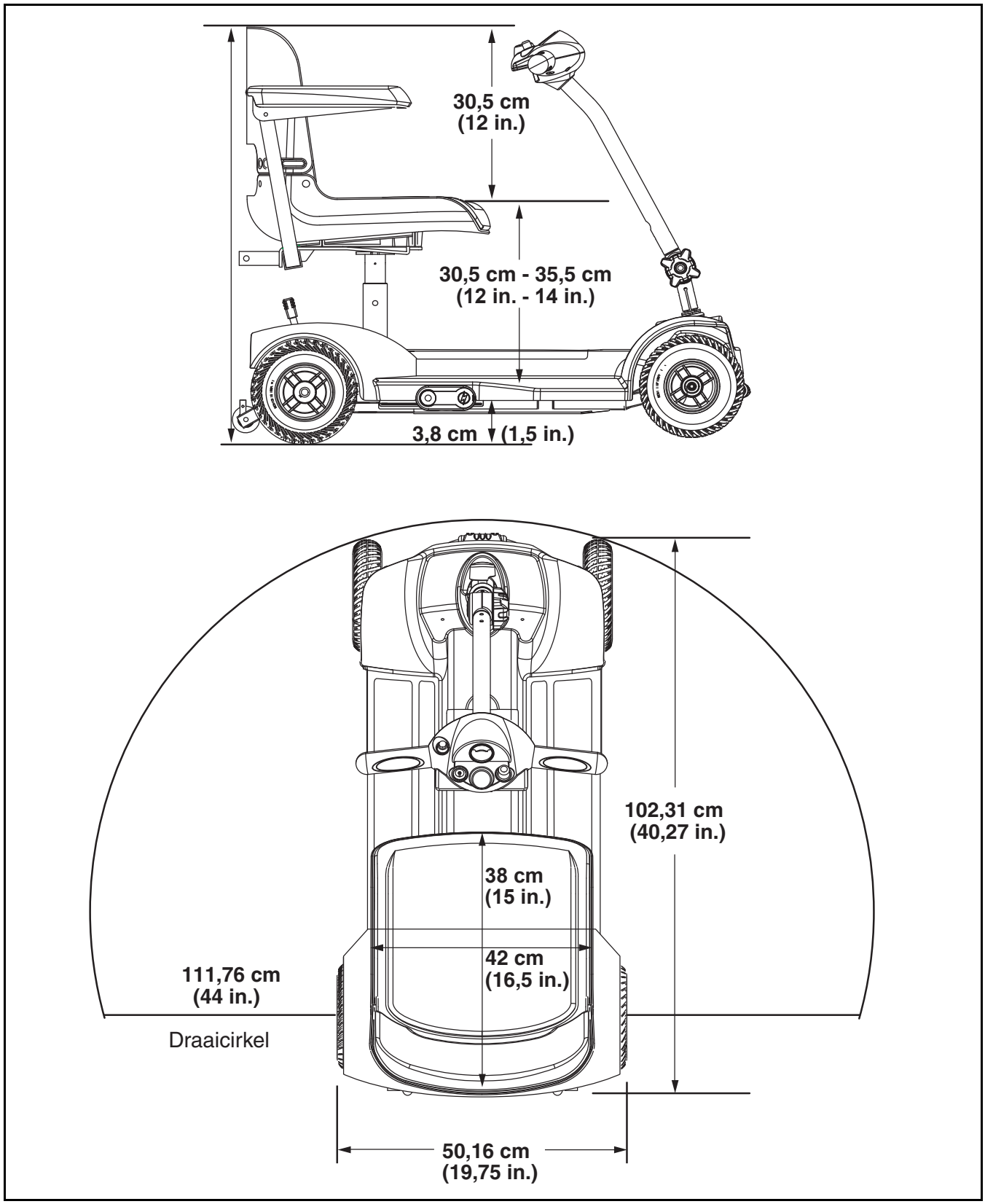

Figuur 18. Libre LX afmetingen

NOTITIES

NOTITIES

Pride

Mobility Products Europe B.V.

Castricummer Werf 26
1901 RW Castricum
Nederland

www.pridemobility.com

INFMANU3819