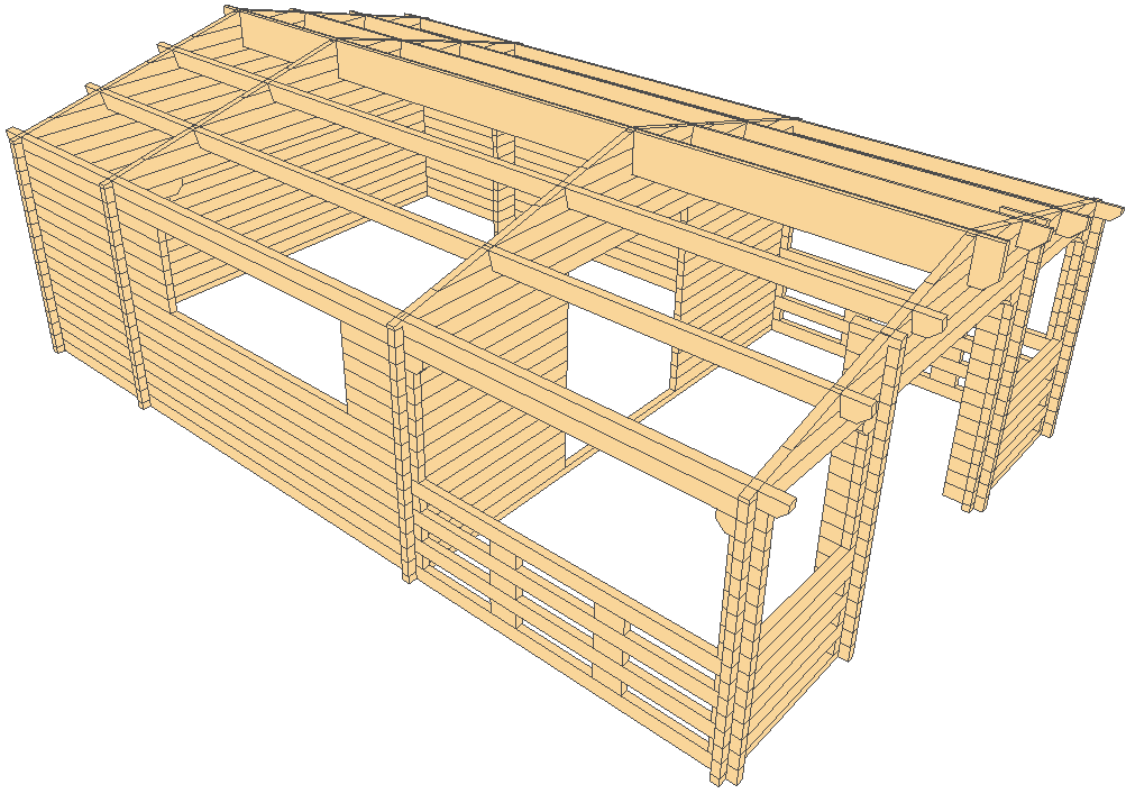

AZALP.

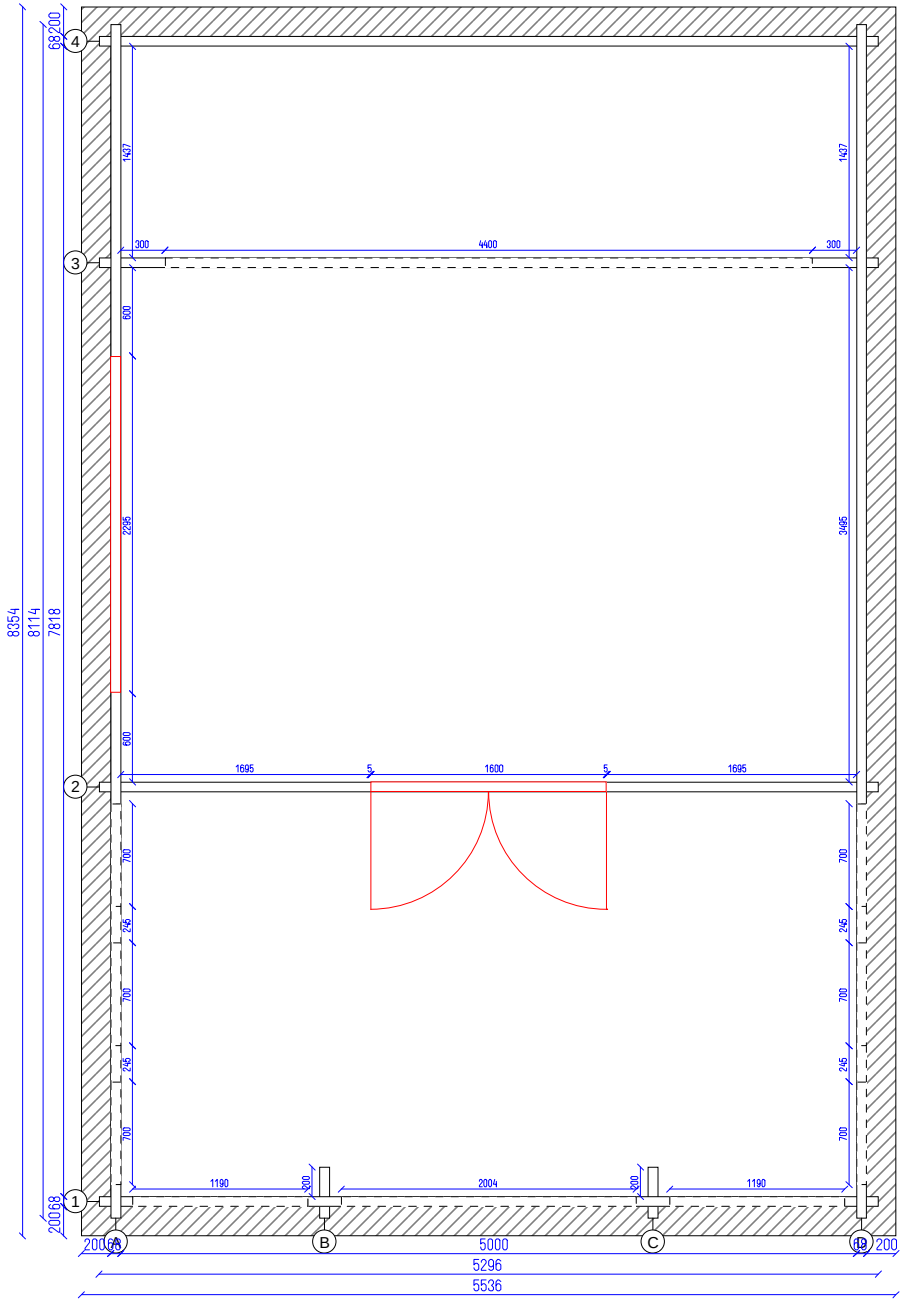
8354
8114
7818
68
200
1437
1437
300
4400
300
600
2298
3495
600
1695
5
1600
5
1695
700
245
700
245
700
245
700
1190
200
2004
200
1190
200
68
200
5000
200
5296
5536
1
2
3
4
A
B
C
D

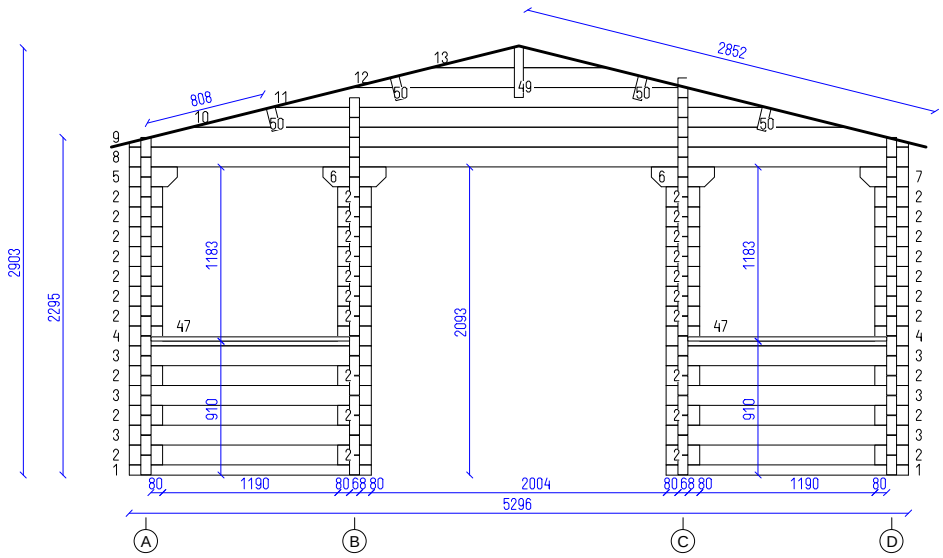
2852
808
13
12
11
10
9
49
50
50
50
50
8
5
2
2
2
2
2
2
2
2
4
3
2
3
2
3
2
1
6
6
7
2
2
2
2
2
2
2
2
4
3
2
3
2
3
2
1
47
47
1183
1183
910
910
2093
2903
2295
80
1190
80
68
80
2004
80
68
80
1190
80
5296
A
B
C
D

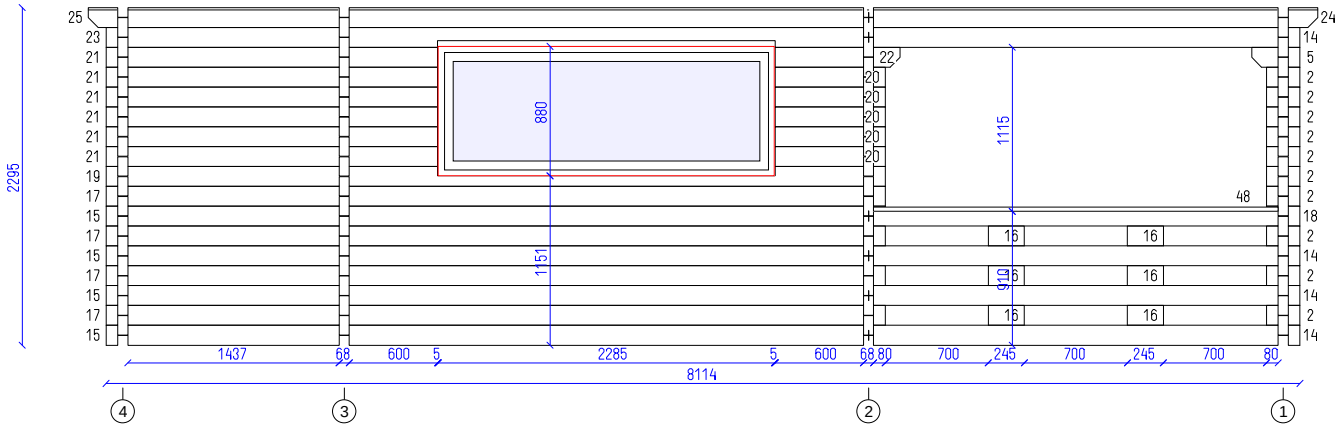
2295
25
23
21
21
21
21
21
19
17
15
17
15
17
15
17
15
24
14
5
2
2
2
2
2
2
2
18
2
14
2
14
2
14
22
20
20
20
20
20
48
16
16
16
16
16
16
880
1151
1115
910
1437
68
600
5
2285
5
600
68
80
700
245
700
245
700
80
8114
4
3
2
1

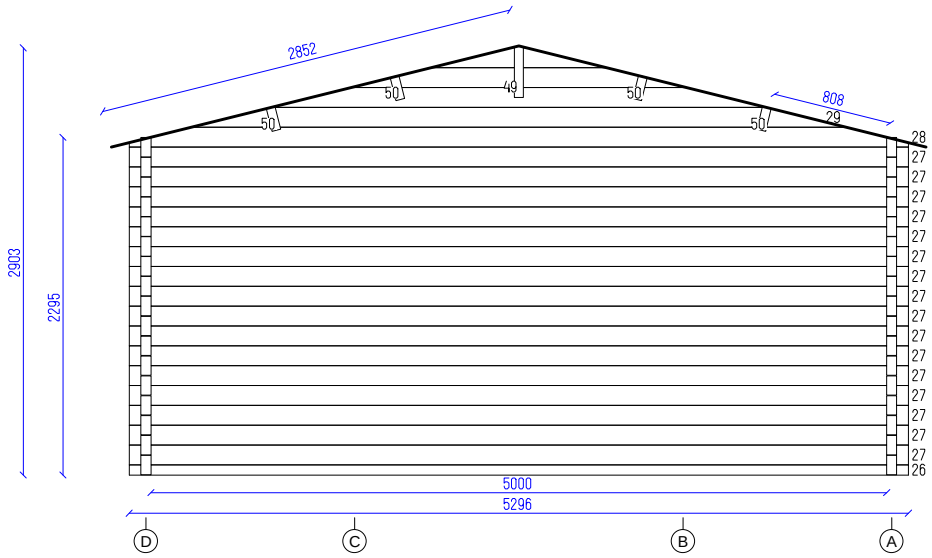
2852
808
50
49
50
50
50
29
28
27
27
27
27
27
27
27
27
27
27
27
27
27
27
27
27
26
2903
2295
5000
5296
D
C
B
A

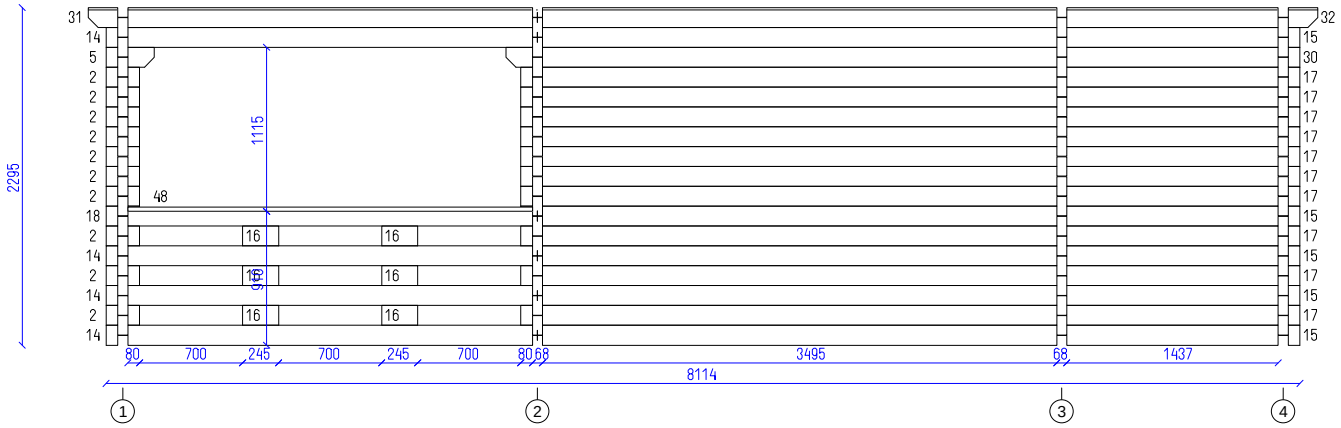
31
14
5
2
2
2
2
2
2
2
48
18
2
14
2
14
2
14
16
16
16
16
16
16
1115
960
2295
32
15
30
17
17
17
17
17
17
17
15
17
15
17
15
17
15
80
700
245
700
245
700
80
68
3495
68
1437
8114
1
2
3
4

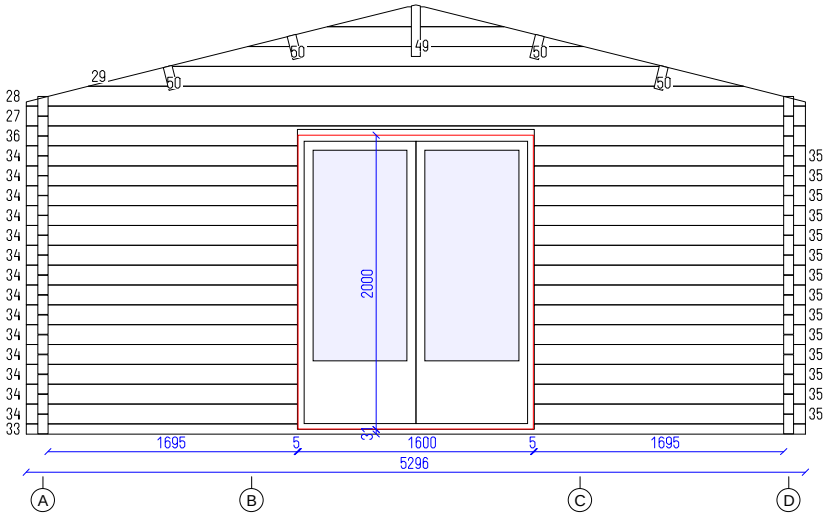
29
60
49
60
50
50
28
27
36
34
34
34
34
34
34
34
34
34
34
34
34
34
34
33
35
35
35
35
35
35
35
35
35
35
35
35
35
35
2000
31
1695
5
1600
5
1695
5296
A
B
C
D

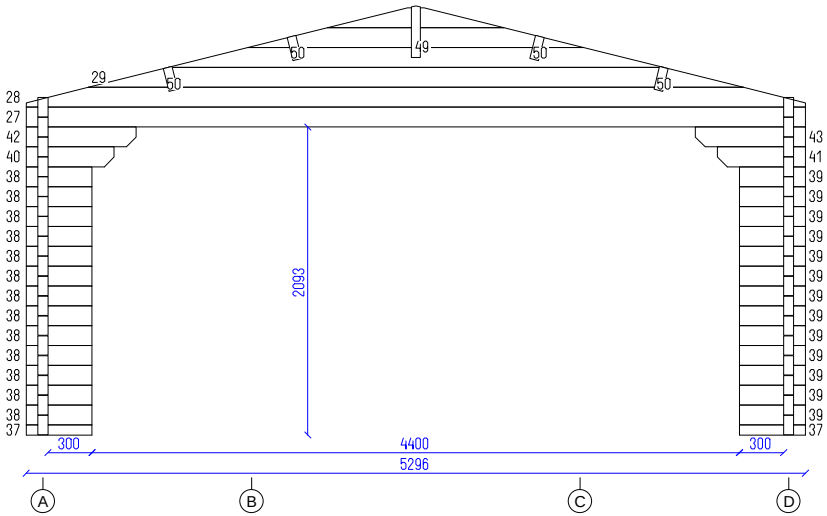
29
50
50
49
50
50
28
27
42
40
38
38
38
38
38
38
38
38
38
38
38
38
38
37
43
41
39
39
39
39
39
39
39
39
39
39
39
39
37
2093
300
4400
300
5296
A
B
C
D

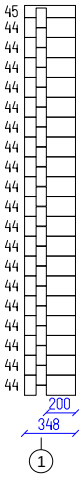
45
44
44
44
44
44
44
44
44
44
44
44
44
44
44
44
44
44
44
44
44
200
348
1

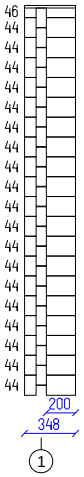
46
44
44
44
44
44
44
44
44
44
44
44
44
44
44
44
44
44
44
44
200
348
1

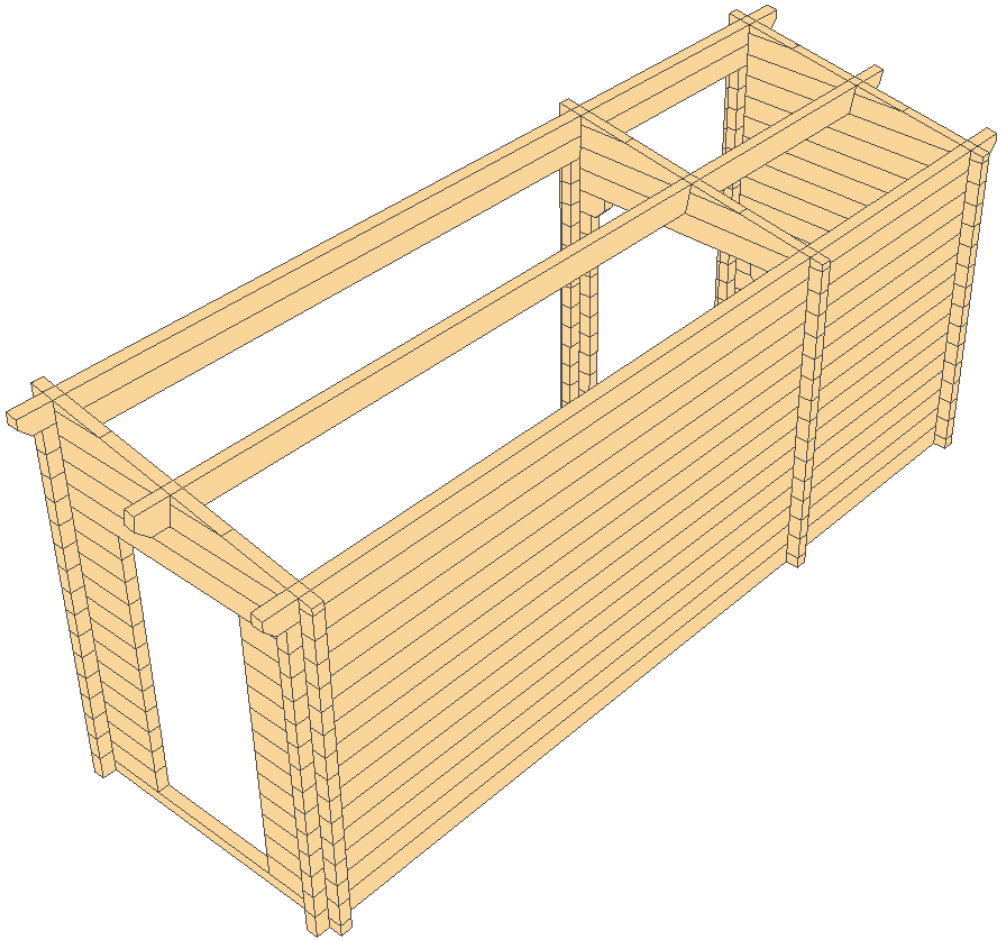

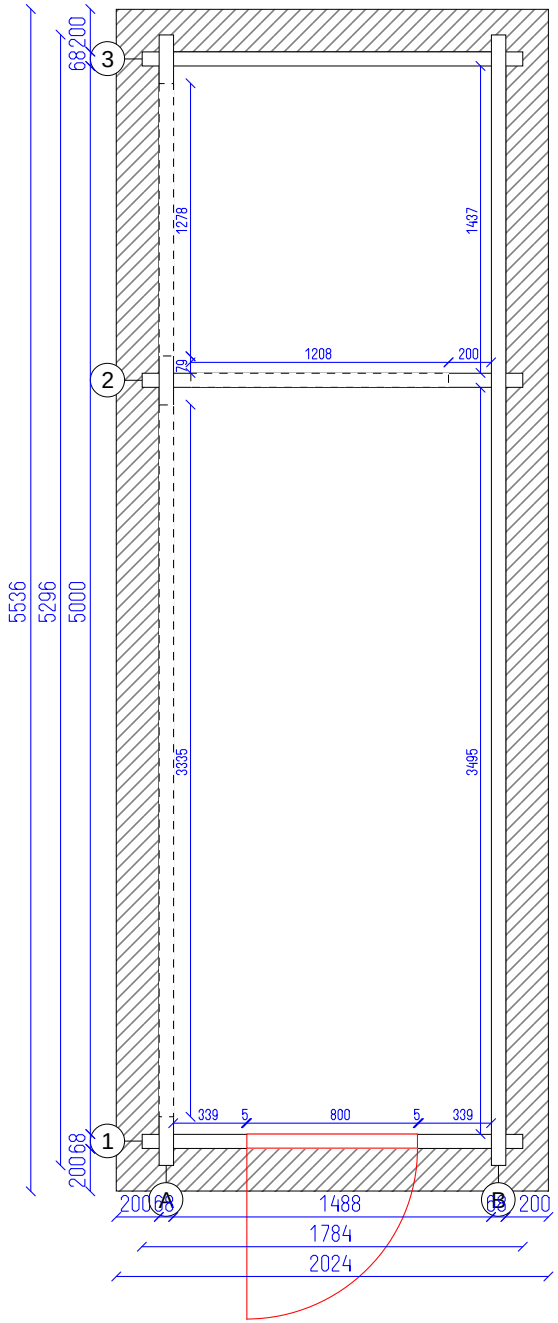
5536
5296
5000
68
200
1278
1437
1208
200
79
3335
3495
339
5
800
5
339
200
68
1488
200
68
1784
2024
1
2
3
A
B

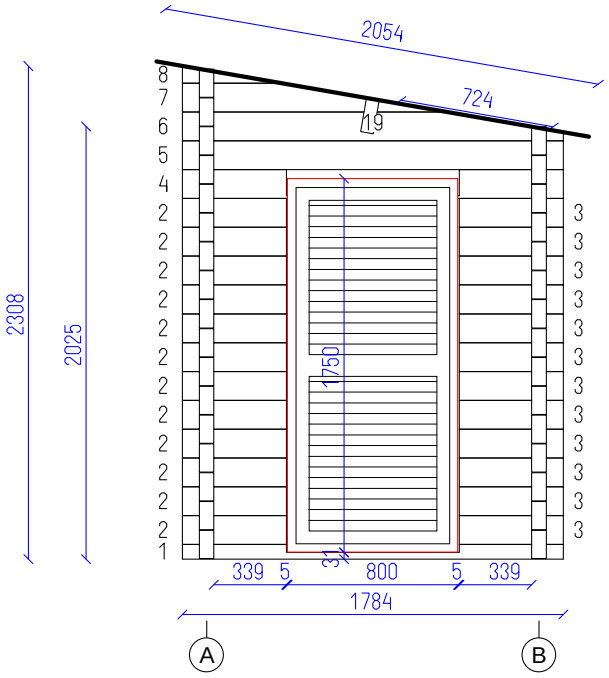
2054
724
19
2308
2025
8
7
6
5
4
2
2
2
2
2
2
2
2
2
2
2
2
1
3
3
3
3
3
3
3
3
3
3
3
1750
339
5
31
800
5
339
1784
A
B

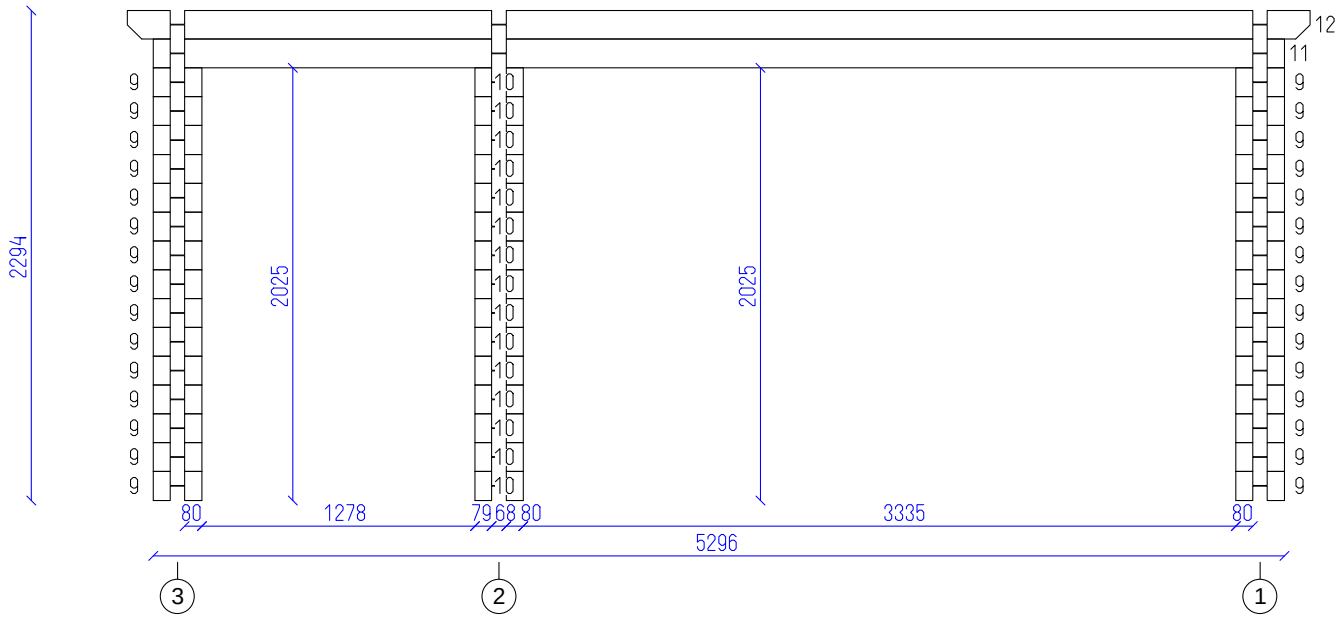
12
11
9
10
2294
2025
2025
80
1278
79
68
80
3335
80
5296
3
2
1

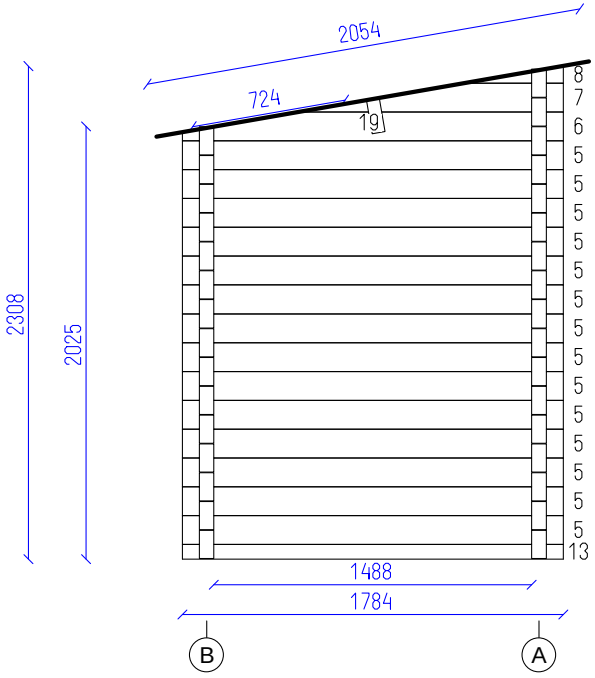
2054
724
19
2308
2025
8
7
6
5
5
5
5
5
5
5
5
5
5
5
5
5
5
5
13
1488
1784
B
A

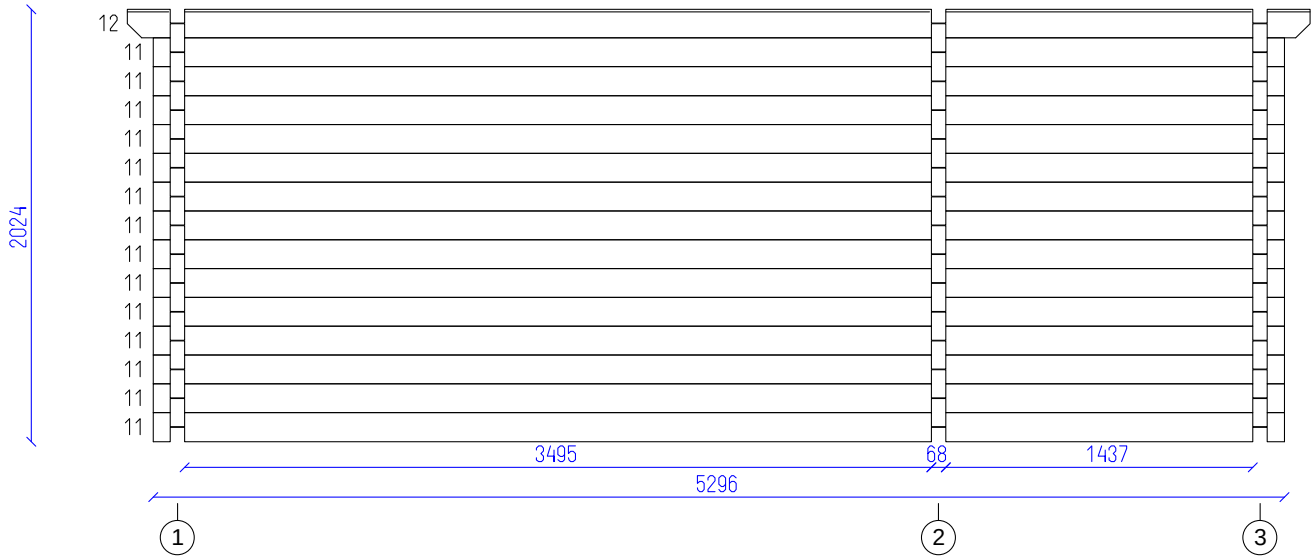
12
11
11
11
11
11
11
11
11
11
11
11
11
11
11
2024
3495
68
1437
5296
1
2
3

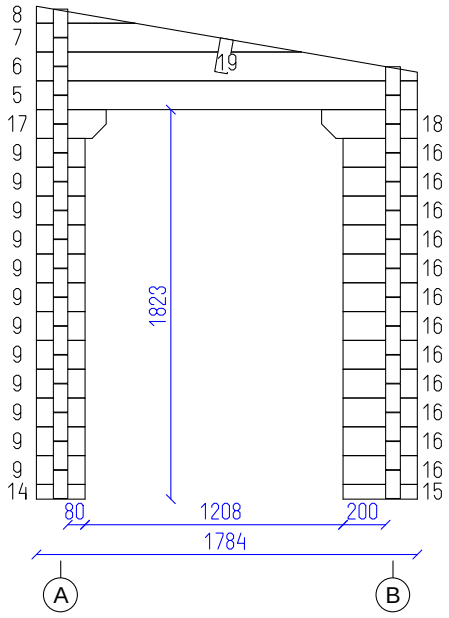
8
7
6
5
17
9
9
9
9
9
9
9
9
9
9
9
9
9
14
19
1823
18
16
16
16
16
16
16
16
16
16
16
16
16
15
80
1208
200
1784
A
B